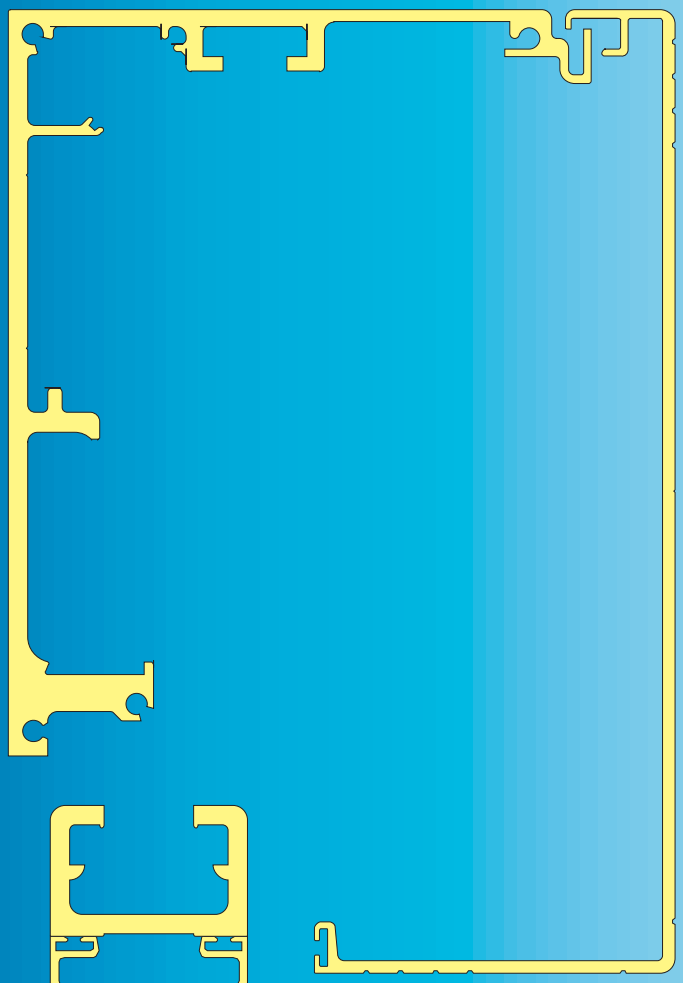

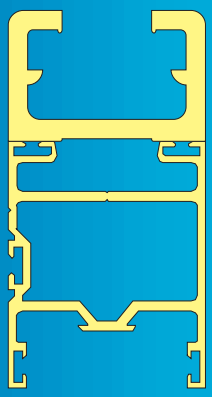

Алюминиевые профили для раздвижных дверей используемые с автоматикой Corsa и Rodeo

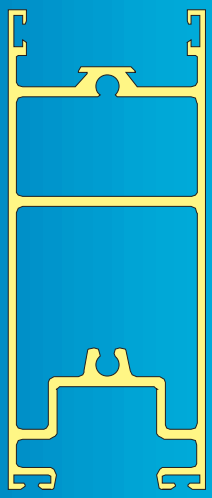

серия S40

СОДЕРЖАНИЕ серии S40

Лист. 2 РАЗМЕРЫ И ЦЕНТРОВКА НЕСУЩЕГО ПРОФИЛЯ И АКСЕССУАРОВ
Лист. 3,4 ОПИСАНИЕ ПРОФИЛЕЙ
Лист. 5 СОЕДИНЕНИЕ ПРОФИЛЕЙ ПОДВИЖНОЙ СТВОРКИ ДЛЯ РАЗНЫХ ВАРИАНТОВ ПРИМЕНЕНИЯ
Лист. 6 СБОРКА ПОДВИЖНОЙ СТВОРКИ С ПОМОЩЬЮ СИСТЕМ 001MAMF001 - 001MAMF002 - MAM003
Лист. 7 СОЕДИНЕНИЕ ПРОФИЛЕЙ ФИКСИРОВАННОЙ СТВОРКИ И ОКАНТОВКИ ДЛЯ РАЗНЫХ ВАРИАНТОВ ПРИМЕНЕНИЯ
Лист. 8 СОЕДИНЕНИЕ ОКАНТОВКИ ДЛЯ ДВУХ ФИКСИРОВАННЫХ СТВОРОК С ПОМОЩЬЮ СИСТЕМЫ 001MAMF03
Лист. 9 СОЕДИНЕНИЕ ОКАНТОВКИ ДЛЯ ОДНОЙ ФИКСИРОВАННОЙ СТВОРКИ С ПОМОЩЬЮ СИСТЕМЫ 001MAMF03
Лист. 10 ОПРЕДЕЛЕНИЕ ПАРАМЕТРОВ СИСТЕМЫ ИЗ 1 ПОДВИЖНОЙ СТВОРКИ С КРЫШКОЙ 001LC00
Лист. 11 ОПРЕДЕЛЕНИЕ ПАРАМЕТРОВ СИСТЕМЫ ИЗ 1 ПОДВИЖНОЙ СТВОРКИ С КРЫШКОЙ 001LD00
Лист. 12 ОПРЕДЕЛЕНИЕ ПАРАМЕТРОВ СИСТЕМЫ ИЗ 1 ПОДВИЖНОЙ СТВОРКИ С ОКАНТОВКОЙ И КРЫШКОЙ 001LC00
Лист. 13 ОПРЕДЕЛЕНИЕ ПАРАМЕТРОВ СИСТЕМЫ ИЗ 1 ПОДВИЖНОЙ СТВОРКИ С ОКАНТОВКОЙ И КРЫШКОЙ 001LD00
Лист. 14 ОПРЕДЕЛЕНИЕ ПАРАМЕТРОВ СИСТЕМЫ ИЗ 1 ПОДВИЖНОЙ И 1 ФИКСИРОВАННОЙ СТВОРОК С ОКАНТОВКОЙ И КРЫШКОЙ 001LC00
Лист. 15 ОПРЕДЕЛЕНИЕ ПАРАМЕТРОВ СИСТЕМЫ ИЗ 1 ПОДВИЖНОЙ И 1 ФИКСИРОВАННОЙ СТВОРОК С ОКАНТОВКОЙ И КРЫШКОЙ 001LD00
Лист. 16 ОПРЕДЕЛЕНИЕ ПАРАМЕТРОВ СИСТЕМЫ ИЗ 2 ПОДВИЖНЫХ СТВОРОК С ОКАНТОВКОЙ И КРЫШКОЙ 001LC00
Лист. 17 ОПРЕДЕЛЕНИЕ ПАРАМЕТРОВ СИСТЕМЫ ИЗ 2 ПОДВИЖНЫХ СТВОРОК С КРЫШКОЙ 001LD00
Лист. 18 ОПРЕДЕЛЕНИЕ ПАРАМЕТРОВ СИСТЕМЫ ИЗ 2 ПОДВИЖНЫХ СТВОРОК С ОКАНТОВКОЙ И КРЫШКОЙ 001LC00
Лист. 19 ОПРЕДЕЛЕНИЕ ПАРАМЕТРОВ СИСТЕМЫ ИЗ 2 ПОДВИЖНЫХ СТВОРОК С ОКАНТОВКОЙ И КРЫШКОЙ 001LD00
Лист. 20 ОПРЕДЕЛЕНИЕ ПАРАМЕТРОВ СИСТЕМЫ ИЗ 2 ПОДВИЖНЫХ И 2 ФИКСИРОВАННЫХ СТВОРОК С КРЫШКОЙ 001LC00
Лист. 21 ОПРЕДЕЛЕНИЕ ПАРАМЕТРОВ СИСТЕМЫ ИЗ 2 ПОДВИЖНЫХ И 2 ФИКСИРОВАННЫХ СТВОРОК С КРЫШКОЙ 001LD00
Лист. 22 ОПРЕДЕЛЕНИЕ ПАРАМЕТРОВ СИСТЕМЫ ИЗ 1 ПОДВИЖНЫХ И 1 ФИКСИРОВАННЫХ СТВОРОК С ИНТЕГРИРОВАННОЙ СИСТЕМОЙ АНТИПАНИКА MI6030/6130 (вариант 1) И КРЫШКОЙ 001LC00
Лист. 23 ОПРЕДЕЛЕНИЕ ПАРАМЕТРОВ СИСТЕМЫ ИЗ 1 ПОДВИЖНЫХ И 1 ФИКСИРОВАННЫХ СТВОРОК С ИНТЕГРИРОВАННОЙ СИСТЕМОЙ АНТИПАНИКА MI6030/6130 (вариант 1) И КРЫШКОЙ 001LD00
Лист. 24 ОПРЕДЕЛЕНИЕ ПАРАМЕТРОВ СИСТЕМЫ ИЗ 1 ПОДВИЖНЫХ И 1 ФИКСИРОВАННЫХ СТВОРОК С ИНТЕГРИРОВАННОЙ СИСТЕМОЙ АНТИПАНИКА MI6030/6130 (вариант 2) И КРЫШКОЙ 001LC00
Лист. 25 ОПРЕДЕЛЕНИЕ ПАРАМЕТРОВ СИСТЕМЫ ИЗ 1 ПОДВИЖНЫХ И 1 ФИКСИРОВАННЫХ СТВОРОК С ИНТЕГРИРОВАННОЙ СИСТЕМОЙ АНТИПАНИКА MI6030/6130 (вариант 2) И КРЫШКОЙ 001LD00
Лист. 26 ОПРЕДЕЛЕНИЕ ПАРАМЕТРОВ СИСТЕМЫ ИЗ 2 ПОДВИЖНЫХ И 2 ФИКСИРОВАННЫХ СТВОРОК С ИНТЕГРИРОВАННОЙ СИСТЕМОЙ АНТИПАНИКА MI6040/6140 И КРЫШКОЙ 001LC00
Лист. 27 ОПРЕДЕЛЕНИЕ ПАРАМЕТРОВ СИСТЕМЫ ИЗ 2 ПОДВИЖНЫХ И 2 ФИКСИРОВАННЫХ СТВОРОК С ИНТЕГРИРОВАННОЙ СИСТЕМОЙ АНТИПАНИКА MI6040/6140 И КРЫШКОЙ 001LD00
Лист. 28 ОПРЕДЕЛЕНИЕ ПАРАМЕТРОВ СИСТЕМЫ ИЗ 2 ПОДВИЖНЫХ СТВОРОК С ИНТЕГРИРОВАННОЙ СИСТЕМОЙ АНТИПАНИКА MI6020/6120 (ОТКРЫВАНИЕ НАРУЖУ) И 2 ФИКСИРОВАННЫХ СТВОРОК И КРЫШКОЙ 001LC00
Лист. 29 ОПРЕДЕЛЕНИЕ ПАРАМЕТРОВ СИСТЕМЫ ИЗ 2 ПОДВИЖНЫХ СТВОРОК С ИНТЕГРИРОВАННОЙ СИСТЕМОЙ АНТИПАНИКА MI6020/6120 (ОТКРЫВАНИЕ НАРУЖУ) И 2 ФИКСИРОВАННЫХ СТВОРОК И КРЫШКОЙ 001LD00
Лист. 30 ОПРЕДЕЛЕНИЕ ПАРАМЕТРОВ СИСТЕМЫ ИЗ 1 ПОДВИЖНОЙ СТВОРКИ С ИНТЕГРИРОВАННОЙ СИСТЕМОЙ АНТИПАНИКА MI6010/6110 (ОТКРЫВАНИЕ НАРУЖУ), 1 ФИКСИРОВАННОЙ СТВОРОКИ И КРЫШКОЙ 001LC00
Лист. 31 ОПРЕДЕЛЕНИЕ ПАРАМЕТРОВ СИСТЕМЫ ИЗ 1 ПОДВИЖНОЙ СТВОРКИ С ИНТЕГРИРОВАННОЙ СИСТЕМОЙ АНТИПАНИКА MI6010/6110 (ОТКРЫВАНИЕ НАРУЖУ), 1 ФИКСИРОВАННОЙ СТВОРОКИ И КРЫШКОЙ 001LD00
Лист. 32 ОПРЕДЕЛЕНИЕ ПАРАМЕТРОВ СИСТЕМЫ ИЗ 1 ПОДВИЖНОЙ СТВОРКИ С ИНТЕГРИРОВАННОЙ СИСТЕМОЙ АНТИПАНИКА MI6010/6110 (ОТКРЫВАНИЕ НАРУЖУ) И КРЫШКОЙ 001LC00
Лист. 33 ОПРЕДЕЛЕНИЕ ПАРАМЕТРОВ СИСТЕМЫ ИЗ 1 ПОДВИЖНОЙ СТВОРКИ С ИНТЕГРИРОВАННОЙ СИСТЕМОЙ АНТИПАНИКА MI6010/6110 (ОТКРЫВАНИЕ НАРУЖУ) И КРЫШКОЙ 001LD00
Лист. 34 ОПРЕДЕЛЕНИЕ ПАРАМЕТРОВ СИСТЕМЫ ИЗ 1 ПОДВИЖНОЙ СТВОРКИ С ИНТЕГРИРОВАННОЙ СИСТЕМОЙ АНТИПАНИКА MI6010/6110 (ОТКРЫВАНИЕ НАРУЖУ), ОКАНТОВКОЙ И КРЫШКОЙ 001LC00
Лист. 35 ОПРЕДЕЛЕНИЕ ПАРАМЕТРОВ СИСТЕМЫ ИЗ 1 ПОДВИЖНОЙ СТВОРКИ С ИНТЕГРИРОВАННОЙ СИСТЕМОЙ АНТИПАНИКА MI6010/6110 (ОТКРЫВАНИЕ НАРУЖУ) И КРЫШКОЙ 001LD00
Лист. 36 ОПРЕДЕЛЕНИЕ ПАРАМЕТРОВ СИСТЕМЫ ИЗ 2 ПОДВИЖНЫХ СТВОРОК С ИНТЕГРИРОВАННОЙ СИСТЕМОЙ АНТИПАНИКА MI6020/6120 (ОТКРЫВАНИЕ НАРУЖУ) И КРЫШКОЙ 001LC00
Лист. 37 ОПРЕДЕЛЕНИЕ ПАРАМЕТРОВ СИСТЕМЫ ИЗ 2 ПОДВИЖНЫХ СТВОРОК С ИНТЕГРИРОВАННОЙ СИСТЕМОЙ АНТИПАНИКА MI6020/6120 (ОТКРЫВАНИЕ НАРУЖУ) И КРЫШКОЙ 001LD00
Лист. 38 ОПРЕДЕЛЕНИЕ ПАРАМЕТРОВ СИСТЕМЫ ИЗ 2 ПОДВИЖНЫХ СТВОРОК С ИНТЕГРИРОВАННОЙ СИСТЕМОЙ АНТИПАНИКА MI6020/6120 (ОТКРЫВАНИЕ НАРУЖУ), ОКАНТОВКОЙ И КРЫШКОЙ 001LC00
Лист. 39 ОПРЕДЕЛЕНИЕ ПАРАМЕТРОВ СИСТЕМЫ ИЗ 2 ПОДВИЖНЫХ СТВОРОК С ИНТЕГРИРОВАННОЙ СИСТЕМОЙ АНТИПАНИКА MI6020/6120 (ОТКРЫВАНИЕ НАРУЖУ), ОКАНТОВКОЙ И КРЫШКОЙ 001LD00
Лист. 40 ОПРЕДЕЛЕНИЕ ПАРАМЕТРОВ СИСТЕМЫ ИЗ 2 ПОДВИЖНЫХ СТВОРОК С ИНТЕГРИРОВАННОЙ СИСТЕМОЙ АНТИПАНИКА MI6020/6120 (ОТКРЫВАНИЕ ВНУТРЬ) И КРЫШКОЙ 001LC00
Лист. 41 ОПРЕДЕЛЕНИЕ ПАРАМЕТРОВ СИСТЕМЫ ИЗ 2 ПОДВИЖНЫХ СТВОРОК С ИНТЕГРИРОВАННОЙ СИСТЕМОЙ АНТИПАНИКА MI6020/6120 (ОТКРЫВАНИЕ ВНУТРЬ) И КРЫШКОЙ 001LD00
Лист. 42 ОПРЕДЕЛЕНИЕ ПАРАМЕТРОВ СИСТЕМЫ ИЗ 1 ПОДВИЖНОЙ СТВОРКИ С ИНТЕГРИРОВАННОЙ СИСТЕМОЙ АНТИПАНИКА MI6010/6110 (ОТКРЫВАНИЕ НАРУЖУ) И КРЫШКОЙ 001LC00
Лист. 43 ОПРЕДЕЛЕНИЕ ПАРАМЕТРОВ СИСТЕМЫ ИЗ 1 ПОДВИЖНОЙ СТВОРКИ С ИНТЕГРИРОВАННОЙ СИСТЕМОЙ АНТИПАНИКА MI6010/6110 (ОТКРЫВАНИЕ НАРУЖУ) И КРЫШКОЙ 001LD00

Разработано и произведено CAME. Воспроизведение материалов запрещено.

CAME

СЕРИЯ 40
РАЗМЕРЫ И ЦЕНТРОВКА НЕСУЩЕГО ПРОФИЛЯ И АКСЕССУАРОВ

МАСШТАБ 1:1

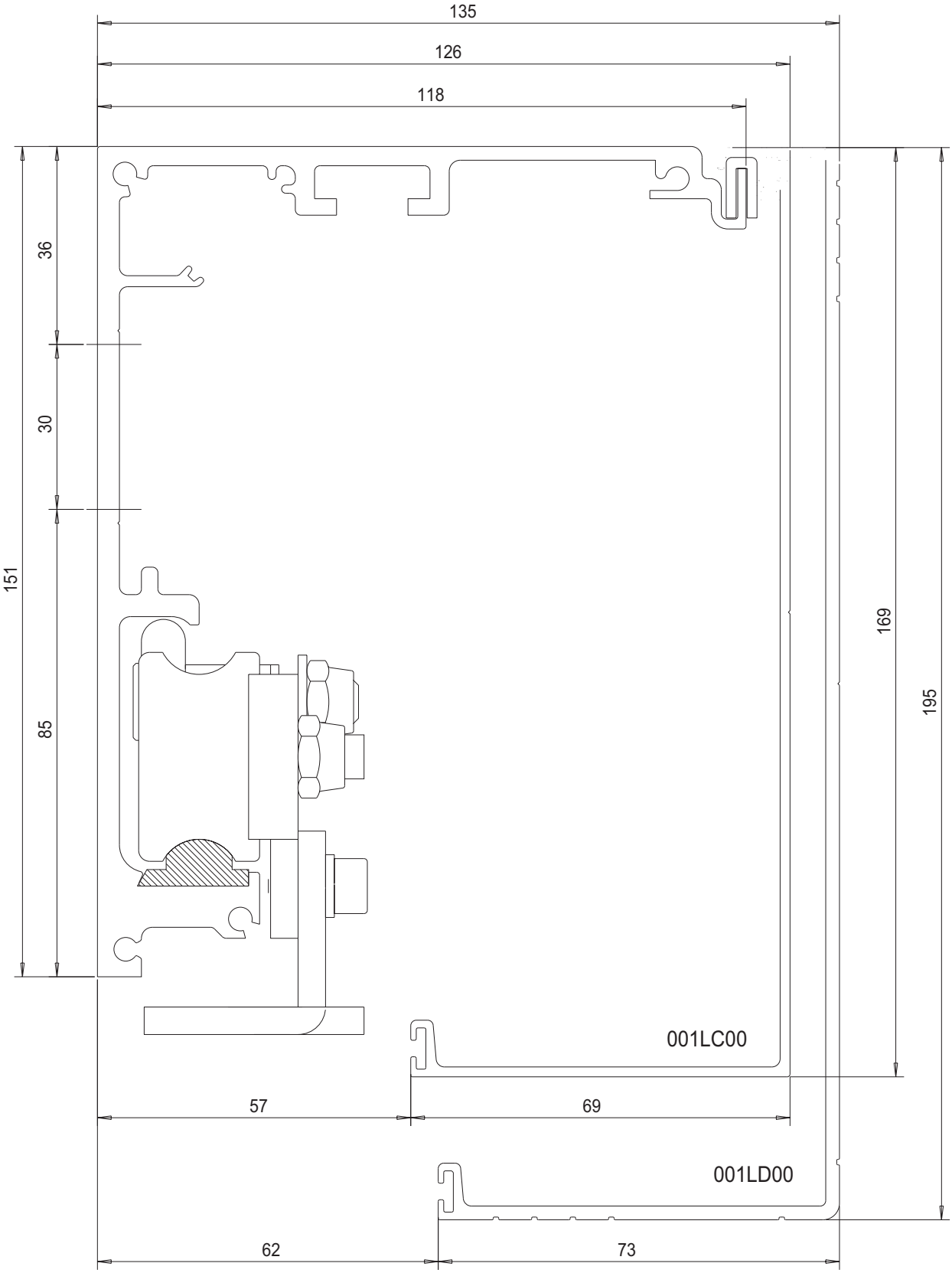

* АРТИКУЛЫ 001LC00 И 001LD00 СООТВЕТСТВУЮТ КАТАЛОГУ CAME 2000

* ЭТА ИНСТРУКЦИЯ СОЗДАНА ДЛЯ ОБЛЕГЧЕНИЯ ПРОВЕДЕНИЯ МОНТАЖА

УКАЗАННЫЕ РАЗМЕРЫ ПОЗВОЛЯТ ПРОИЗВЕСТИ ПРЕДВАРИТЕЛЬНЫЕ РАСЧЕТЫ

CAME CAD SYSTEM

Разработано и произведено CAME. Воспроизведение материалов запрещено.

CAME

СЕРИЯ 40

ОПИСАНИЕ ПРОФИЛЕЙ

МАСШТАБ 1:2

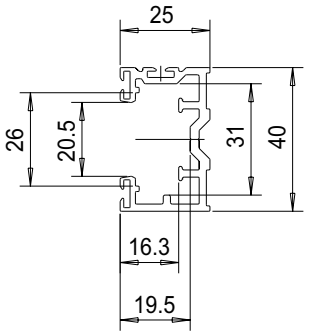

1	001MAL225 - ОКАНТОВОЧНЫЙ ПРОФИЛЬ	
	МАТЕРИАЛ ALU-6060	Вес Кг/м 0,686

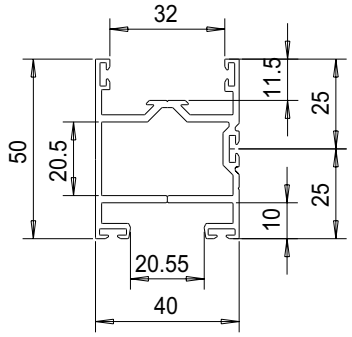

2	001MAL226 - ПРОФИЛЬ ДЛЯ КРЕПЛЕНИЯ СТВОРОК	
	МАТЕРИАЛ ALU-6060	Вес Кг/м 1,030

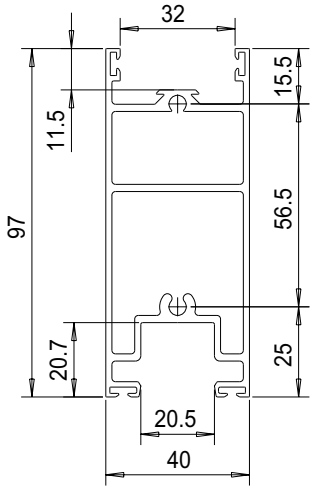

3	001MAL227 - НИЖНИЙ ГОРИЗОНТАЛЬНЫЙ ПРОФИЛЬ	
	МАТЕРИАЛ ALU-6060	Вес Кг/м 1,841

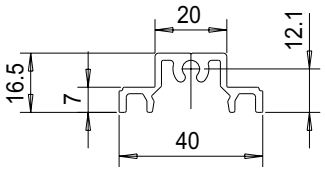

4	001MAL228 - ПРОФИЛЬ ДЛЯ ВЫРАВНИВАНИЯ ФИКС. СТВОРКИ	
	МАТЕРИАЛ ALU-6060	Вес Кг/м 0,472

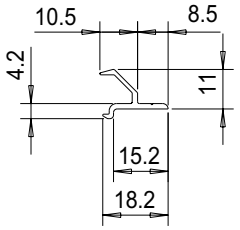

5	001MAL229 - ЗАМКОВЫЙ ПРОФИЛЬ	
	МАТЕРИАЛ ALU-6060	Вес Кг/м 0,138

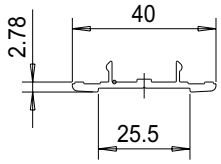

6	001MAL230 - КРЫШКА ДЛЯ ВЕРТИКАЛЬНОГО ПРОФИЛЯ	
	МАТЕРИАЛ ALU-6060	Вес Кг/м 0,242

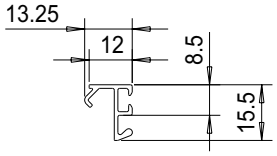

7	001MAL231 - ШТАПИК	
	МАТЕРИАЛ ALU-6060	Вес Кг/м 0,121

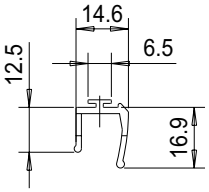

8	001MAL223 - УПЛОТНИТЕЛЬ НА КРАЙ СТЕКЛА	
	МАТЕРИАЛ PVC SH62 + SH82	Вес Кг/м ...

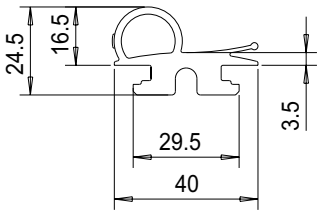

9	001MAL224 - ЦЕНТРАЛЬНЫЙ РЕЗИНОВЫЙ УПЛОТНИТТЕЛЬ	
	МАТЕРИАЛ PVC SH62 + COEST. RAL5015	Вес Кг/м ...

Разработано и произведено CAME. Воспроизведение материалов запрещено.

CAME

СЕРИЯ 40
ОПИСАНИЕ ПРОФИЛЕЙ

МАСШТАБ 1:2

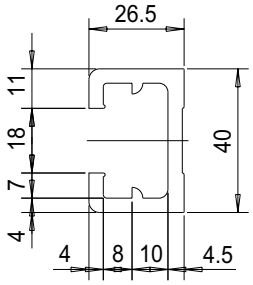

10	001MAM613 - ПОДВЕСНОЙ ПРОФИЛЬ		
	МАТЕРИАЛ ALU-6060	Вес Кг/м .,...	

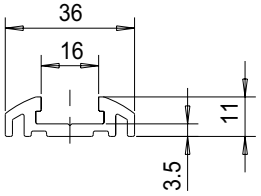

14	001MAM911 - ПРОФИЛЬ НАПОЛЬНЫЙ НАПРАВЛЯЮЩИЙ (АНТИПАНИКА)		
	МАТЕРИАЛ ALU-6060	Вес Кг/м .,...	

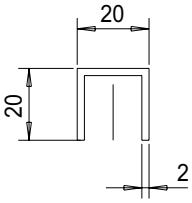

11	001MAM699 - НИЖНИЙ НАПРАВЛЯЮЩИЙ ПРОФИЛЬ		
	МАТЕРИАЛ ALU-6060	Вес Кг/м .,...	

15	... - ...		
	... - ...	Вес Кг/м .,...	

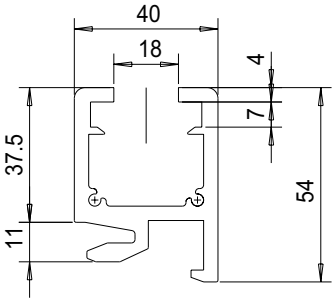

12	001MAM339 - ПРОФИЛЬ ПОДВЕСНОЙ (АНТИПАНИКА)		
	МАТЕРИАЛ ALU-6060	Вес Кг/м .,...	

16	... - ...		
	... - ...	Вес Кг/м .,...	

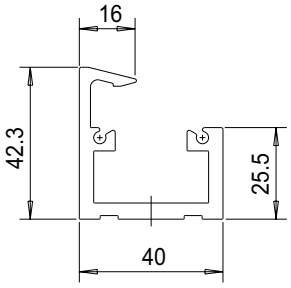

13	001MAM338 - НИЖНИЙ ПРОФИЛЬ (АНТИПАНИКА)		
	МАТЕРИАЛ ALU-6060	Вес Кг/м .,...	

17	... - ...		
	... - ...	Вес Кг/м .,...	

Разработано и произведено CAME. Воспроизведение материалов запрещено.

CAME

СЕРИЯ 40

СОЕДИНЕНИЕ ПРОФИЛЕЙ ПОДВИЖНОЙ СТВОРКИ ДЛЯ РАЗНЫХ ВАРИАНТОВ ПРИМЕНЕНИЯ

ПОДВИЖНАЯ СТВОРКА

Рис. 1

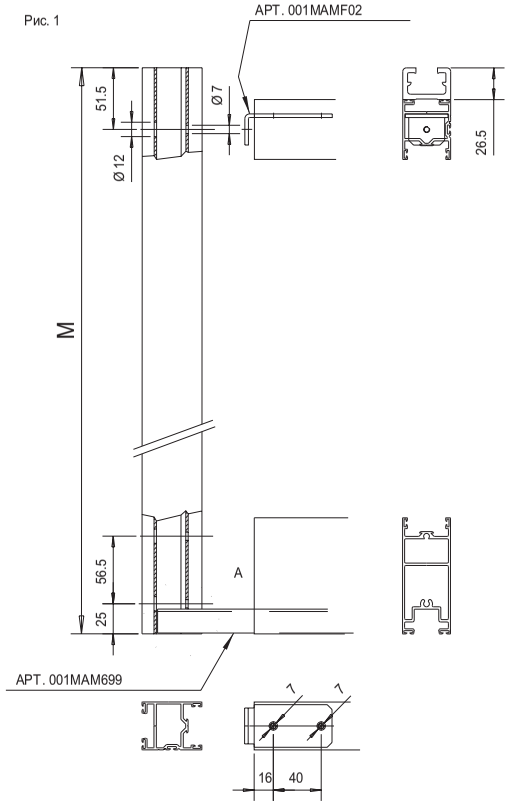

ДЛИНУ ПРОФИЛЕЙ ПРОВЕРЯЙТЕ
ПО ТАБЛИЦАМ 9; 10; 11; 12; 13; 14.
РАСПОЛОЖЕНИЕ МОНТАЖНЫХ ОТВЕРСТИЙ
В ПОДВИЖНОЙ СТВОРКЕ
(ЛЕВОСТОРОННЯЯ ИЛИ ПРАВОСТОРОННЯЯ).
КРОМЕ СИСТЕМ С ОБОРУДОВАННЫХ “АНТИПАНИКОЙ” (Рис. 3 и 4).

ПОДВИЖНАЯ СТВОРКА С ИНТЕГРИРОВАННОЙ СИСТЕМОЙ “АНТИПАНИКА”

Рис. 2

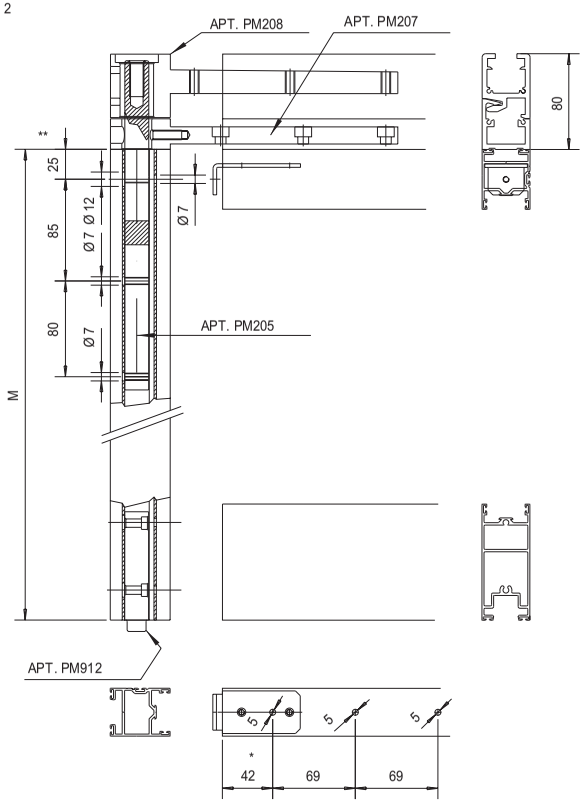

УСТАНОВКУ СИСТЕМЫ “АНТИПАНИКА” ПРОИЗВОДИТЬ
ПО ТАБЛИЦАМ 15; 16; 17; 24; 25.
РАСПОЛОЖЕНИЕ ВНЕШНЕЙ ПОДВЕСНОЙ СИСТЕМЫ НА
ПОДВИЖНУЮ СТВОРКУ.
* ОТВЕРСТИЯ Ø5 ДЛЯ УГОЛКА 001MAMF02
ДОЛЖНЫ БЫТЬ СКВОЗНЫЕ.
** ФИКСАЦИЮ ОСИ ШАРНИРА АРТ. PM205
СЛЕДУЕТ ПРОИЗВОДИТЬ ШИРОКОЙ ШАЙБОЙ И ВИНТОМ
5931 M6.

ПОДВИЖНАЯ СТВОРКА С ИНТЕГРИРОВАННОЙ СИСТЕМОЙ “АНТИПАНИКА” И ДОПОЛНИТЕЛЬНЫМ ВЕРХНИМ ПРОФИЛЕМ

Рис. 2

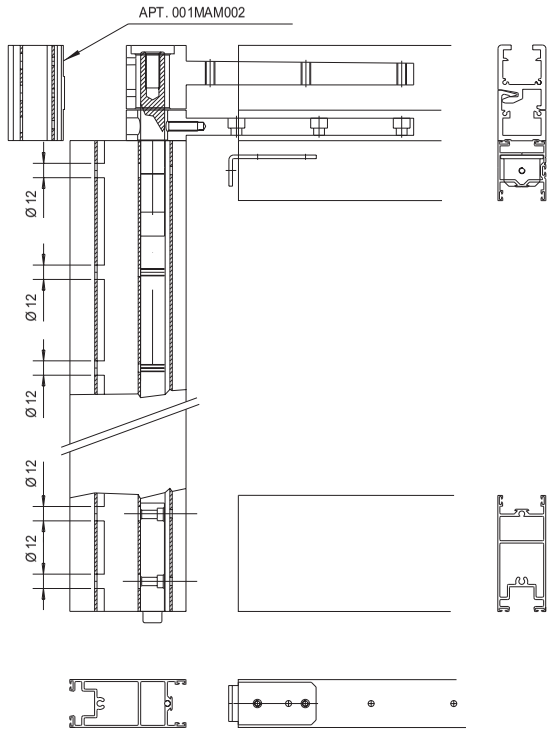

УСТАНОВКУ СИСТЕМЫ “АНТИПАНИКА” ПРОИЗВОДИТЬ
ПО ТАБЛИЦАМ 18; 19; 20; 22; 22.
НА РИС.2 ОПИСАНН СПОСОБ МОНТАЖА НА
ПРОФИЛИ 001MAL226 И 001MAL227.
ФИКСАЦИЮ ОСИ ШАРНИРА ПРОИЗВОДИТЬ ВИНТОМ
С ЧЕТОМ ОБЛАСТИ ПЕРЕКРЫТИЯ АРТ. 001MAM002
НА АРТ. PM208

РАЗМЕРЫ НИЖНЕГО НАПРАВЛЯЮЩЕГО ПРОФИЛЯ 001MAM699

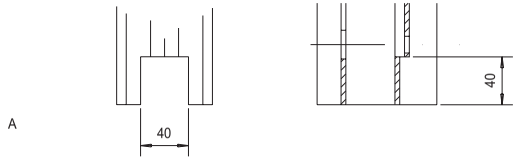

Разработано и произведено CAME. Воспроизведение материалов запрещено.

CAME

СЕРИЯ 40

СБОРКА ПОДВИЖНОЙ СТВОРКИ С ПОМОЩЬЮ СИСТЕМ 001MAMF001 - 001MAMF002 - MAM003

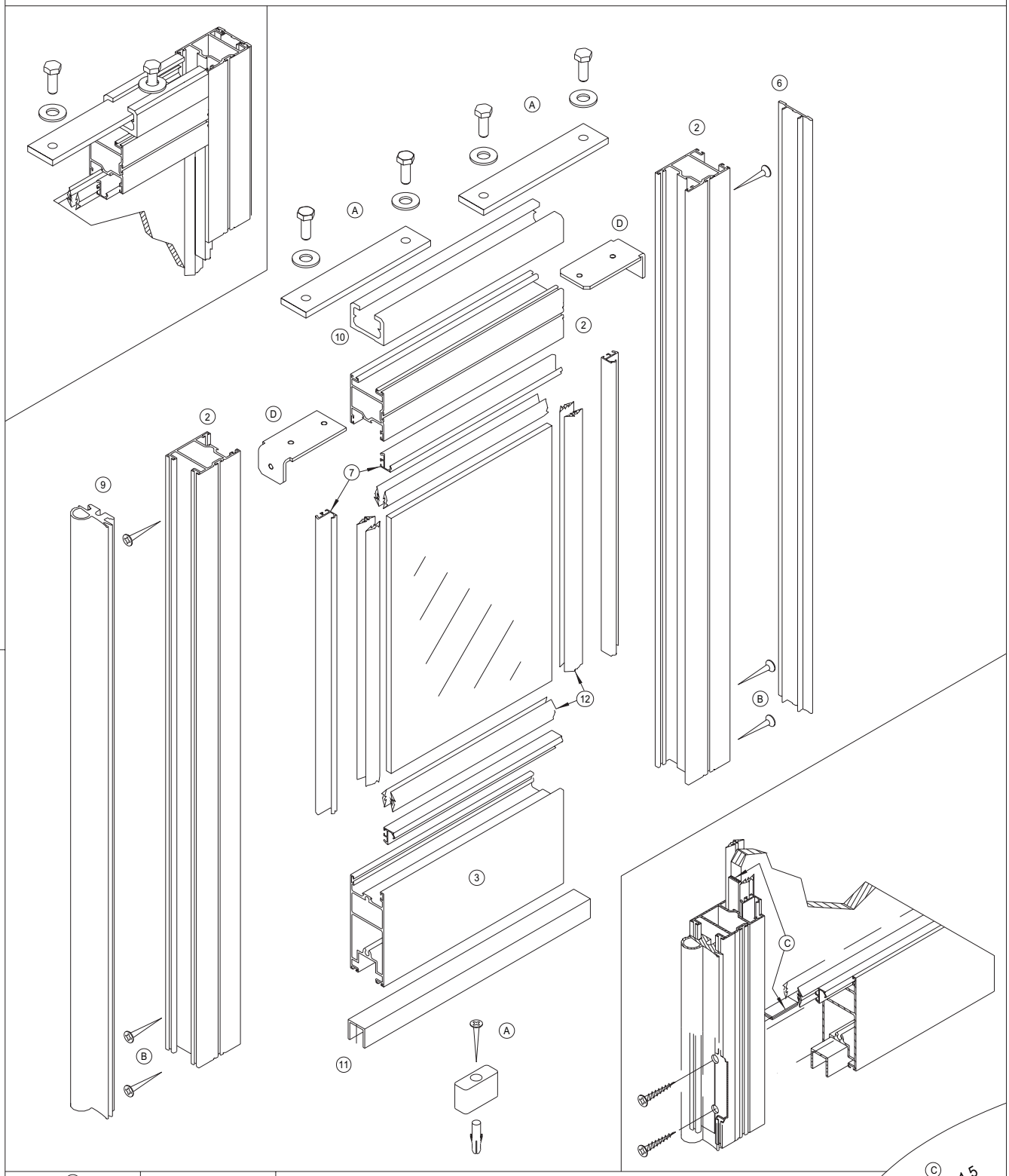

X	КОЛ - ВО	Описание
A	1	001MAM003 НАБОР ДЛЯ КРЕПЛЕНИЯ ТЕЛЕЖКЕ К ДВЕРНОМУ ПОЛОТНУ
B	2	OO1MAMF01 НАБОР САМОРЕЗОВ ДЛЯ СБОРКИ ОДНОЙ СТВОРКИ
C	18	НЕЙЛОНОВАЯ ПРОКЛАДКА ДЛЯ СТЕКЛА 12x29x1,5mm (ДЛЯ 001MAMF001)
D	2	001MAMF02 УГОЛОК С ВИНТАМИ ДЛЯ СОЕДИНЕНИЯ ПРОФИЛЕЙ
2	2+1	001MAL226 ОКАНТОВОЧНЫЙ ПРОФИЛЬ
3	1	001MAL227 - ГОРИЗОНТАЛЬНЫЙ ПРОФИЛЬ ДЛЯ СТВОРКИ
6	1	001MAL230 - КРЫШКА ДЛЯ ВЕРТИКАЛЬНОГО ПРОФИЛЯ
7	2+2	001MAL231 - ШТАПИК
9	1	001MAL224 - ЦЕНТРАЛЬНЫЙ РЕЗИНОВЫЙ УПЛОТНИТЕЛЬ
10	1	001MAM613 - ПРОФИЛЬ ПОДВЕСНОЙ
11	1	001MAM699 - НИЖНИЙ НАПРАВЛЯЮЩИЙ ПРОФИЛЬ

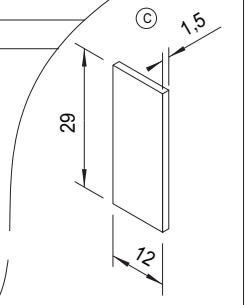

Разработано и произведено CAME. Воспроизведение материалов запрещено.

CAME

СЕРИЯ 40

СОЕДИНЕНИЕ ПРОФИЛЕЙ ФИКСИРОВАННОЙ СТВОРКИ И ОКАНТОВКИ ДЛЯ РАЗНЫХ ВАРИАНТОВ ПРИМЕНЕНИЯ

КРЕПЛЕНИЕ ОКАНТОВКИ К СТЕНЕ

Рис. 1

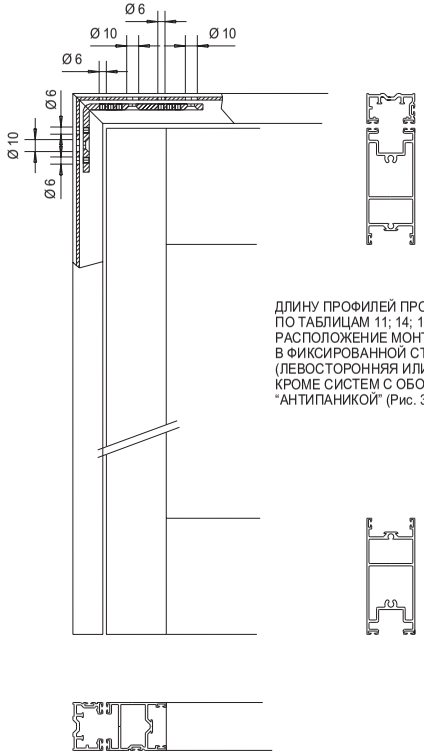

ДЛИНУ ПРОФИЛЕЙ ПРОВЕРЯЙТЕ ПО ТАБЛИЦАМ 11; 14; 15; 16; 17; 18; 19; 24; 25. РАСПОЛОЖЕНИЕ МОНТАЖНЫХ ОТВЕРСТИЙ В ФИКСИРОВАННОЙ СТВОРКЕ (ЛЕВОСТОРОННЯЯ ИЛИ ПРАВОСТОРОННЯЯ). КРОМЕ СИСТЕМ С ОБОРУДОВАННЫХ “АНТИПАНИКОЙ” (Рис. 3 и 4).

ФИКСИРОВАННАЯ СТВОРКА КРЕПИТСЯ К ОКОНТОВОЧНОМУ ПРОФИЛЮ 001MAL225 С ПОМОЩЬЮ ПЛАНКИ 001MAF002, ДЛЯ ФИКСАЦИИ ИСПОЛЬЗУЕТСЯ 001MAF003.

ФИКСИРОВАННАЯ СТВОРКА С ИНТЕГРИРОВАННОЙ СИСТЕМОЙ “АНТИПАНИКА” ПЕТЛЯ

Рис. 2

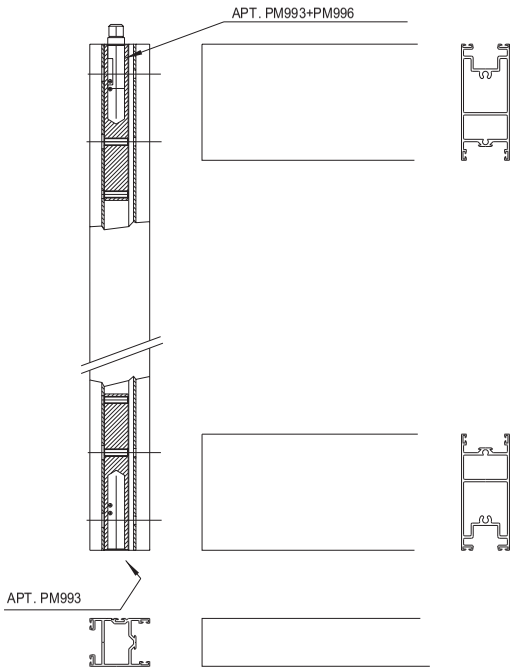

УСТАНОВКУ СИСТЕМЫ “АНТИПАНИКА” ПРОИЗВОДИТЬ ПО ТАБЛИЦАМ 15; 16; 17.
РАСПОЛОЖЕНИЕ ВНЕШНЕЙ ПОДВЕСНОЙ СИСТЕМЫ НА ФИКСИРОВАННОЙ СТВОРКЕ.

ФИКСАЦИЮ ЗАМКА АРТ. PM993 СЛЕДУЕТ ПРОИЗВОДИТЬ ШИРОКОЙ ШАЙБОЙ И ВИНТОМ 5931 M6.

ФИКСИРОВАННАЯ СТВОРКА С ИНТЕГРИРОВАННОЙ СИСТЕМОЙ “АНТИПАНИКА” ЗАМОК

Рис. 3

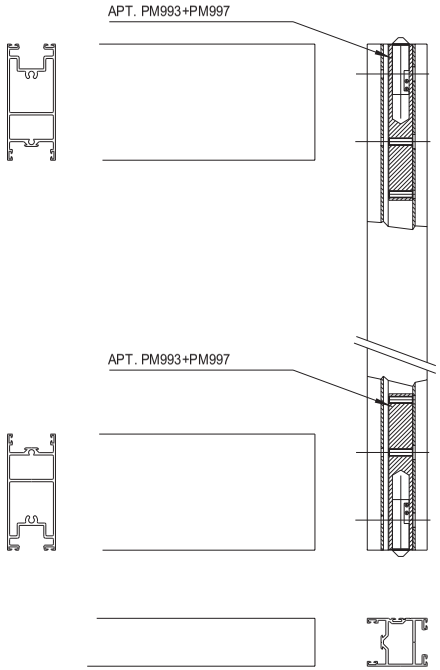

УСТАНОВКУ СИСТЕМЫ “АНТИПАНИКА” ПРОИЗВОДИТЬ ПО ТАБЛИЦАМ 15; 16; 17.
СБОРКУ ПРОИЗВОДИТЬ СОГЛАСНО ОПИСАНИЮ РИС. 2.

Рис. 4.1

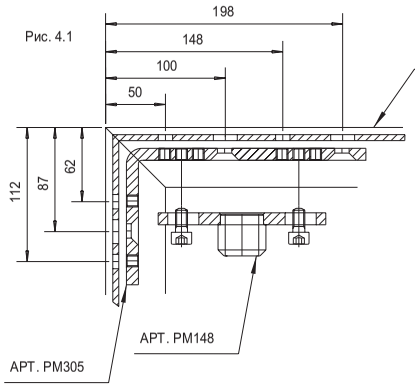

Рис. 4.2.

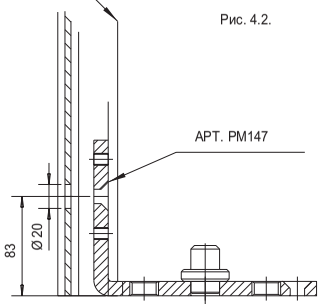

ОТВЕТНАЯ ПЛАСТИНА PM306 И КРОНШТЕЙНЫ PM147, PM148 ИСПОЛЬЗУЮТСЯ С СИСТЕМАМИ MI6030/6130/6040/6140

Рис. 5 АРТ. MAL225

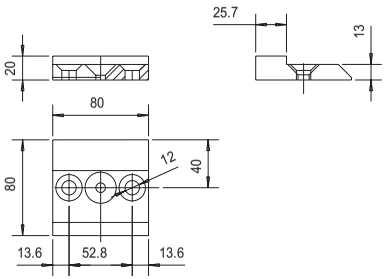

Разработано и произведено CAME. Воспроизведение материалов запрещено.

CAME

СЕРИЯ40

СОЕДИНЕНИЕ ОКАНТОВКИ ДЛЯ ДВУХ ФИКСИРОВАННЫХ СТВОРОК С ПОМОЩЬЮ СИСТЕМЫ 001MAMF03

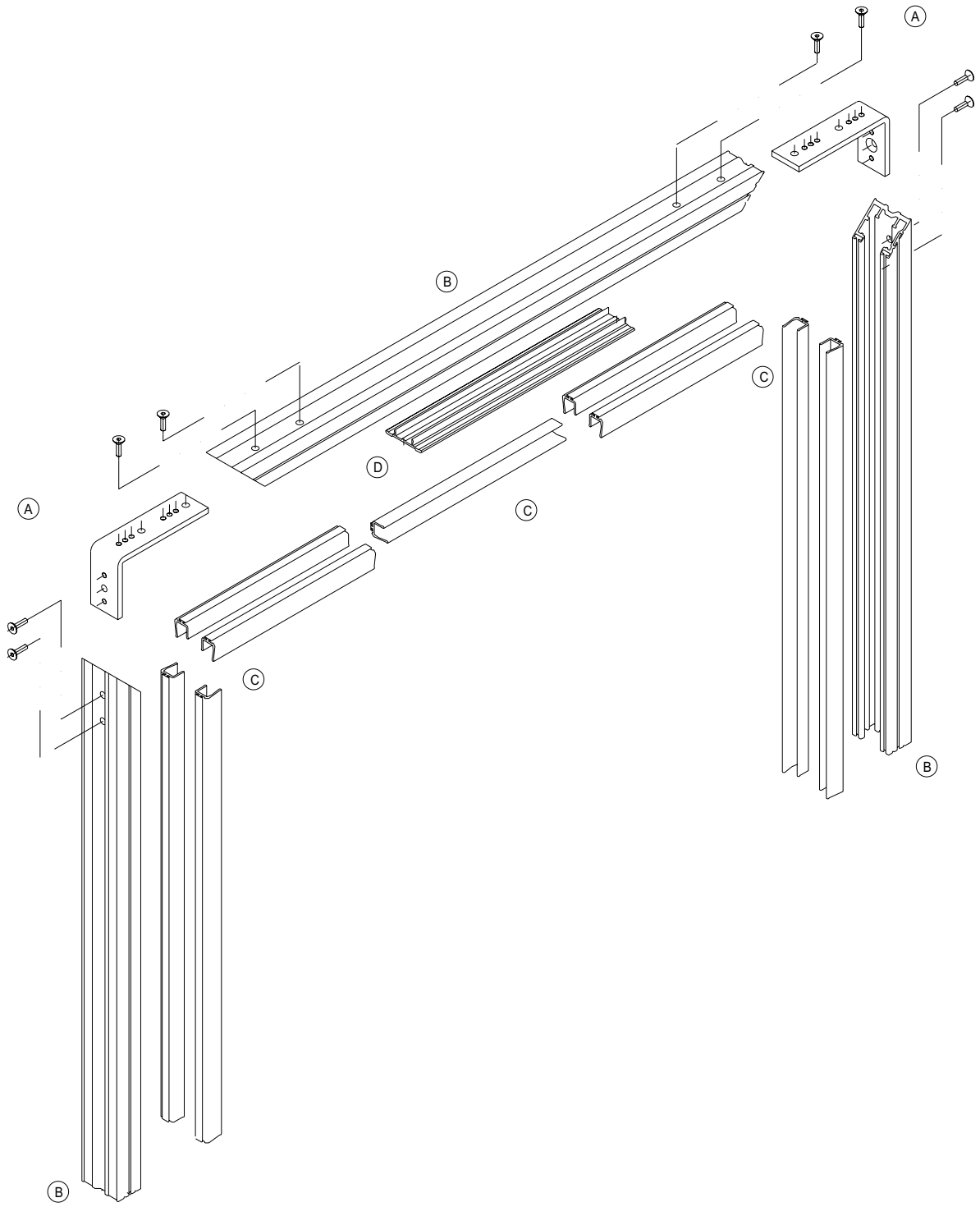

X	Кол-во	Описание
A	2	001MAMF03 УГОЛОК ДЛЯ СБОРКИ ВНЕШНЕЙ ОКАНТОВКИ
B	3	OO1MAL225 ОКАНТОВОЧНЫЙ ПРОФИЛЬ
C	9	001MAL223 УПЛОТНИТЕЛЬ
D	1	001MAL230 КРЫШКА ДЛЯ ВЕРТИКАЛЬНОГО ПРОФИЛЯ

Разработано и произведено CAME. Воспроизведение материалов запрещено.

CAME

СЕРИЯ 40

СОЕДИНЕНИЕ ОКАНТОВКИ ДЛЯ ОДНОЙ ФИКСИРОВАННОЙ СТВОРКИ С ПОМОЩЬЮ СИСТЕМЫ 001MAMF03

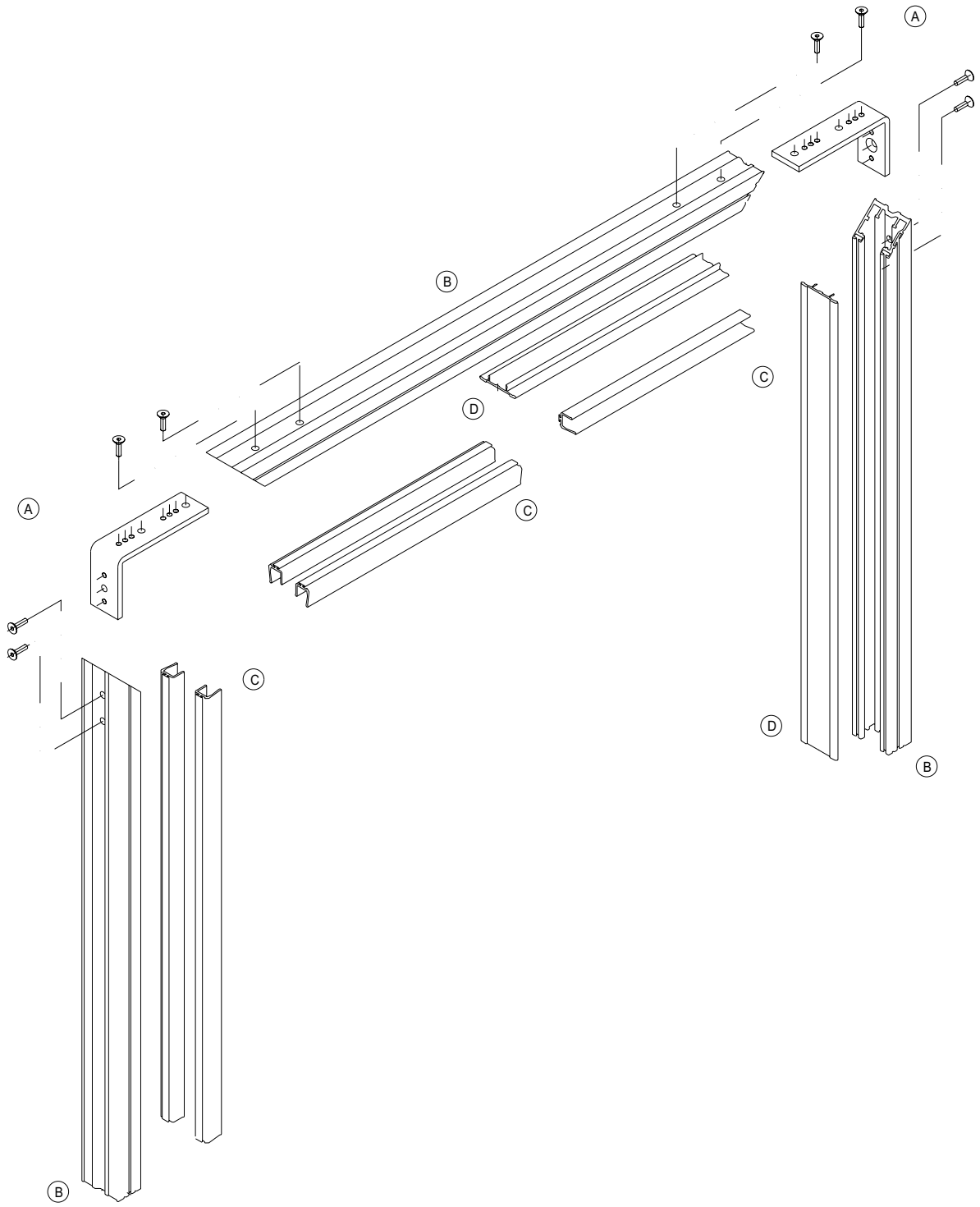

X	Q.ta`	Descrizione
A	2	001MAMF03 УГОЛОК ДЛЯ СБОРКИ ВНЕШНЕЙ ОКАНТОВКИ
B	3	OO1MAL225 ОКАНТОВОЧНЫЙ ПРОФИЛЬ
C	9	001MAL223 УПЛОТНИТЕЛЬ
D	2	001MAL230 КРЫШКА ДЛЯ ВЕРТИКАЛЬНОГО ПРОФИЛЯ

Разработано и произведено CAME. Воспроизведение материалов запрещено.

СЕРИЯ 40

ОПРЕДЕЛЕНИЕ ПАРАМЕТРОВ СИСТЕМЫ ИЗ 1 ПОДВИЖНОЙ СТВОРКИ С КРЫШКОЙ 001LC00

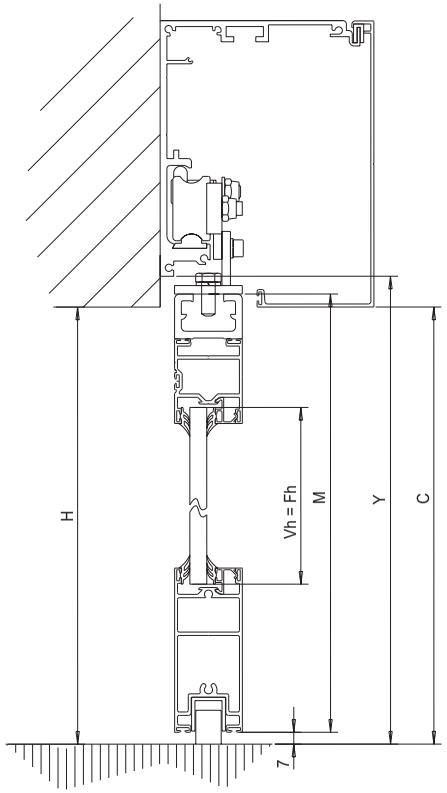

ОПРЕДЕЛЕНИЕ РАЗМЕРОВ ПО ВЕРТИКАЛИ

H= РАЗМЕР ПРОЕМА ПО ВЕРТИКАЛИ
Y=H+18 (выравнивание несущего профиля для автоматики)
M=H (высота подвижной створки (001MAL226X2))
C=H (высота края крышки несущего профиля)
Vh=H-155 (высота стекла)
Fh=H-150 (длина уплотнителя для стекла по вертикали)

ОПРЕДЕЛЕНИЕ РАЗМЕРОВ ПО ГОРИЗОНТАЛИ

L= РАЗМЕР ПОЕМА ПО ГОРИЗОНТАЛИ
Vp=L-106 (размер проема при открытой створке)
Wl=L-88 (длина 001MAL226; 001MAL227; 001MAM613)
Vl=L-71 (размер стекла)
Fl=L-88 (длина уплотнителей для стекла по горизонтали)
Gl=L-8 (длина нижнего направляющего профиля 001MAM699)
A=L+30 (длина 001MAL224; 001MAL230)
A+Vp+90= T (длина несущего профиля)

ВОЗМОЖНО УДАЛЕНИЕ ОДНОГО РЕБРА
У 001MAL223
ПРИ ЭТОМ ПРОСВЕТ ОСТАЕТСЯ ЗАКРЫТЫМ

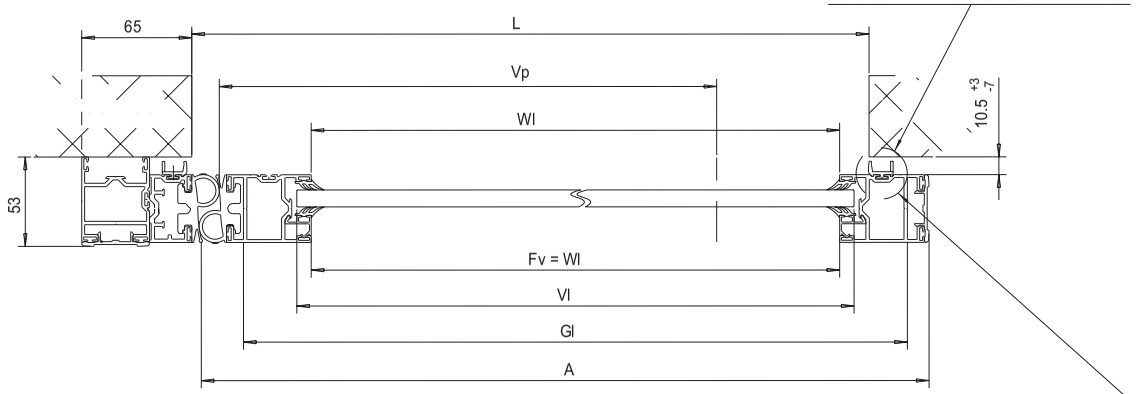

ВОЗМОЖНА УСТАНОВКА
ЩЕТКИ 5X10 АРТ.…
ВМЕСТО 001MAL223

АКСЕССУАРЫ	АРТИКУЛ	КОЛ	РАЗМЕР
ПЛАНКА ДЛЯ ФИКС. СТВОРКИ	001MAF002	0	.
АНКЕРЫ ДЛЯ ФИКС. СТВОРКИ	001MAF003	0	.
ВЕРХНИЙ ПРОФИЛЬ (АНТИПАНИКА)	001MAM002	0	.
НАБОР ДЛЯ СБОРКИ 1 СТВОРКИ	001MAMF01	1	.
УГОЛОК ДЛЯ ПРОФИЛЕЙ	001MAMF02	2	.
УГОЛОК ДЛЯ ОКАНТОВКИ	001MAMF03	0	.
КРЕПЛЕНИЕ СТВОРКИ К ТЕЛЕЖКЕ	001MAM003	1	.
ПЛОЩАДЬ СТЕКЛА	1	1	H-155xL-71
ДЛИНА УПЛАТНИТЕЛЯ ДЛЯ СТЕКЛА	1	1	(H+L-250)x4

1

Стекло	Кг/м²	Уплотнитель
15мм	37.5	009P3+герметик
14мм	35	009P3x2
12мм	30	009P4x2
10мм	25	009P5x2
8мм	20	009P5+P6
6мм	15	001P6x2
4мм	10	001P7x2

СПЕЦИФИКАЦИЯ

ЭЛЕМЕНТЫ	РАЗМЕРЫ 90ß	45ß	КОЛ.	001MAL225	КОЛ.	001MAL226	КОЛ.	001MAL227	КОЛ.	001MAL228	КОЛ.	001MAL229	КОЛ.	001MAL230	КОЛ.	001MAL231	КОЛ.	001MAL223	КОЛ.	001MAL224	КОЛ.	001MAM613	КОЛ.	001MAM699
ПОДВИЖНАЯ СТВОРКА			.	.	2	H	.	.	.	.	.	.	1	H	2	H-155	1	H	1	H	.	.	.	.
ПОДВИЖНАЯ СТВОРКА			.	.	1	L-88	1	L-88	.	.	.	.	.	.	2	L-88	.	.	.	.	1	L-88	1	L-8
ГЕРМЕТИЗИРУЮЩАЯ СТОЙКА			1	H+18	1	H+18	.	.	.	.	.	.	1	H+18	.	.	.	.	1	H+18	.	.	.	.
.			.	.	.	.	.	.	.	.	.	.	.	.	.	.	.	.	.	.	.	.	.	.
.			.	.	.	.	.	.	.	.	.	.	.	.	.	.	.	.	.	.	.	.	.	.
.			.	.	.	.	.	.	.	.	.	.	.	.	.	.	.	.	.	.	.	.	.	.
.			.	.	.	.	.	.	.	.	.	.	.	.	.	.	.	.	.	.	.	.	.	.
.			.	.	.	.	.	.	.	.	.	.	.	.	.	.	.	.	.	.	.	.	.	.
.			.	.	.	.	.	.	.	.	.	.	.	.	.	.	.	.	.	.	.	.	.	.

Разработано и произведено CAME. Воспроизведение материалов запрещено.

CAME

СЕРИЯ 40

ОПРЕДЕЛЕНИЕ ПАРАМЕТРОВ СИСТЕМЫ ИЗ 1 ПОДВИЖНОЙ СТВОРКИ С КРЫШКОЙ 001LD00

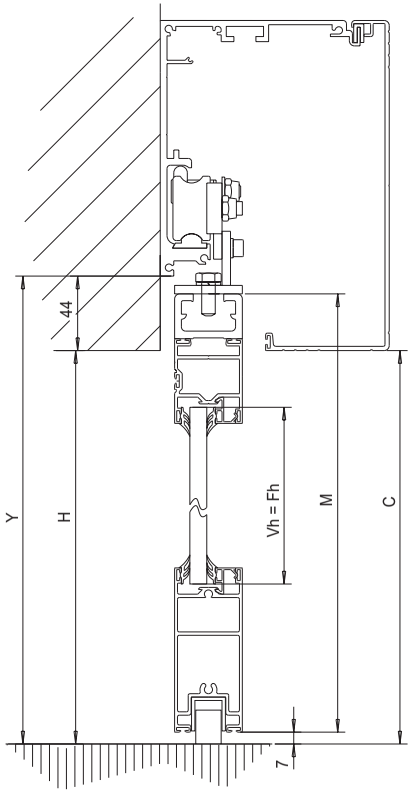

ОПРЕДЕЛЕНИЕ РАЗМЕРОВ ПО ВЕРТИКАЛИ

H= РАЗМЕР ПРОЕМА ПО ВЕРТИКАЛИ

Y=H+44	(выравнивание несущего профиля для автоматики)
M=H+26,5	(высота подвижной створки (001MAL226X2))
C=H	(высота края крышки несущего профиля)
Vh=H-128	(высота стекла)
Fh=Vh	(длина уплотнителя для стекла по вертикали)

ОПРЕДЕЛЕНИЕ РАЗМЕРОВ ПО ГОРИЗОНТАЛИ

L= РАЗМЕР ПОЕМА ПО ГОРИЗОНТАЛИ

Vp=L-106	(размер проема при открытой створке)
Wl=L-88	(длина 001MAL226; 001MAL227; 001MAM613)
Vl=L-71	(размер стекла)
Fl=L-88	(длина уплотнителей для стекла по горизонтали)
Gl=L-8	(длина нижнего направляющего профиля 001MAM699)
A=L+30	(длина 001MAL224; 001MAL230)
A+Vp+90= T	(длина несущего профиля)

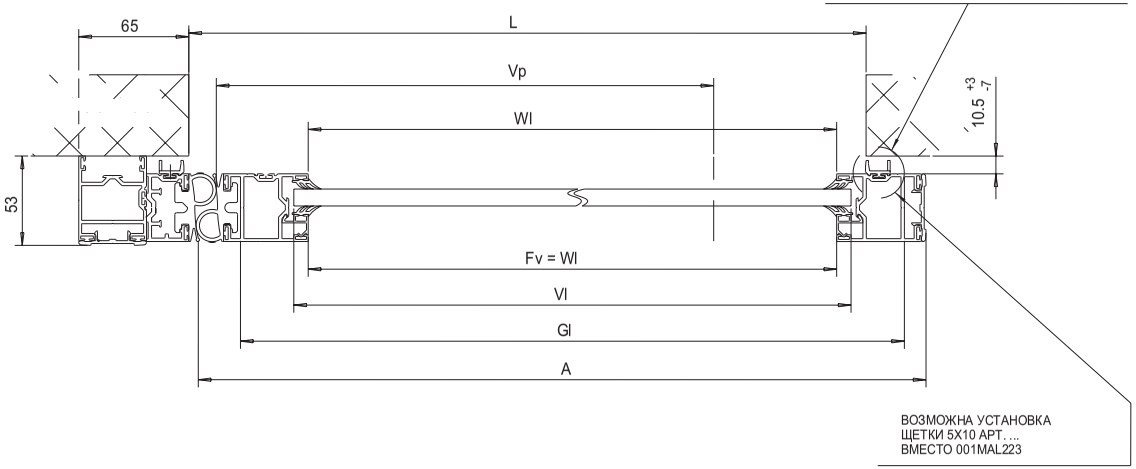

СПЕЦИФИКАЦИЯ

ЭЛЕМЕНТЫ	РАЗМЕРЫ 90ß	РАЗМЕРЫ 45ß	КОЛ.	001MAL225	КОЛ.	001MAL226	КОЛ.	001MAL227	КОЛ.	001MAL228	КОЛ.	001MAL229	КОЛ.	001MAL230	КОЛ.	001MAL231	КОЛ.	001MAL223	КОЛ.	001MAL224	КОЛ.	001MAM613	КОЛ.	001MAM699
ПОДВИЖНАЯ СТВОРКА			.	.	2	H+26,5	.	.	.	.	.	.	1	H+26,5	2	H-128	1	H+26,5	1	H+26,5	.	.	.	.
ПОДВИЖНАЯ СТВОРКА			.	.	1	L-88	1	L-88	.	.	.	.	.	.	2	L-88	.	.	.	.	1	L-88	1	L-8
ГЕРМЕТИЗИРУЮЩАЯ СТОЙКА			1	H+44	1	H+44	.	.	.	.	.	.	1	H+44	.	.	.	.	1	H+44	.	.	.	.
.			.	.	.	.	.	.	.	.	.	.	.	.	.	.	.	.	.	.	.	.	.	.
.			.	.	.	.	.	.	.	.	.	.	.	.	.	.	.	.	.	.	.	.	.	.
.			.	.	.	.	.	.	.	.	.	.	.	.	.	.	.	.	.	.	.	.	.	.
.			.	.	.	.	.	.	.	.	.	.	.	.	.	.	.	.	.	.	.	.	.	.
.			.	.	.	.	.	.	.	.	.	.	.	.	.	.	.	.	.	.	.	.	.	.
.			.	.	.	.	.	.	.	.	.	.	.	.	.	.	.	.	.	.	.	.	.	.

АКСЕССУАРЫ	АРТИКУЛ	КОЛ.	РАЗМЕР
ПЛАНКА ДЛЯ ФИКС. СТВОРКИ	001MAF002	0	.
АНКЕРЫ ДЛЯ ФИКС. СТВОРКИ	001MAF003	0	.
ВЕРХНИЙ ПРОФИЛЬ (АНТИПАНИКА)	001MAM002	0	.
НАБОР ДЛЯ СБОРКИ 1 СТВОРКИ	001MAMF01	1	.
УГОЛОК ДЛЯ ПРОФИЛЕЙ	001MAMF02	2	.
УГОЛОК ДЛЯ ОКАНТОВКИ	001MAMF03	0	.
КРЕПЛЕНИЕ СТВОРКИ К ТЕЛЕЖКЕ	001MAM003	1	.
ПЛОЩАДЬ СТЕКЛА	1	1	H-128xL-71
ДЛИНА УПЛАТНИТЕЛЯ ДЛЯ СТЕКЛА	1	1	(H+L-250)x4

1	Стекло	Кг/м²	Уплотнитель
	15мм	37.5	009P3+герметик
	14мм	35	009P3x2
	12мм	30	009P4x2
	10мм	25	009P5x2
	8мм	20	009P5+P6
	6мм	15	001P6x2
	4мм	10	001P7x2

Разработано и произведено CAME. Воспроизведение материалов запрещено.

CAME

СЕРИЯ 40

ОПРЕДЕЛЕНИЕ ПАРАМЕТРОВ СИСТЕМЫ ИЗ 1 ПОДВИЖНОЙ СТВОРКИ С ОКАНТОВКОЙ И КРЫШКОЙ 001LC00

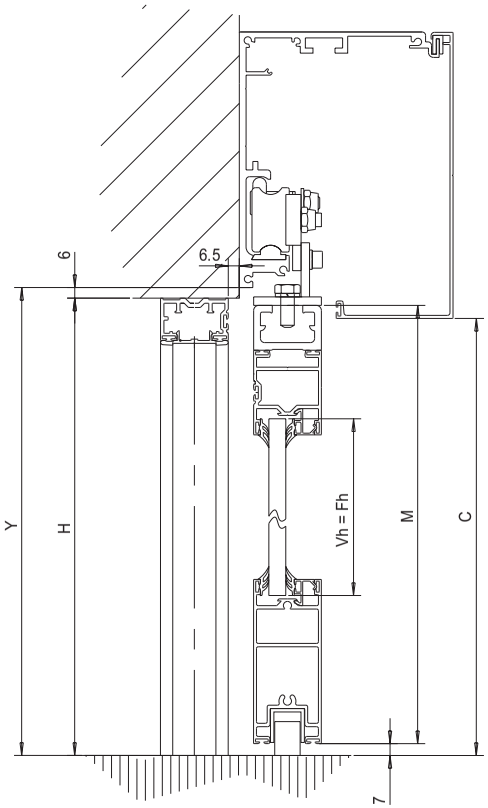

ОПРЕДЕЛЕНИЕ РАЗМЕРОВ ПО ВЕРТИКАЛИ

H= РАЗМЕР ПРОЕМА ПО ВЕРТИКАЛИ

Y=H+6	(выравнивание несущего профиля для автоматики)
M=H-12	(высота подвижной створки (001MAL226X2))
C=H-12	(высота края крышки несущего профиля)
Vh=H-166	(высота стекла)
Th=H	(высота крышки для вертикального профиля)
Ch=H-28	(высота стойки для фотоэлементов)
Fh=Vh	(длина уплотнителя для стекла по вертикали)

ОПРЕДЕЛЕНИЕ РАЗМЕРОВ ПО ГОРИЗОНТАЛИ

L= РАЗМЕР ПОЕМА ПО ГОРИЗОНТАЛИ

Vp=L-151	(размер проема при открытой створке)
Wl=L-115	(длина 001MAL226; 001MAL227; 001MAM613)
Vl=L-99	(размер стекла)
Fl=Wl	(длина уплотнителей для стекла по горизонтали)
Gl=L-36	(длина нижнего направляющего профиля 001MAM699)
Cl=L-50	(длина верхнего перекрытия)
A=L+13	(длина 001MAL224; 001MAL230)
A+Vp+100 = T	(длина несущего профиля)

ВОЗМОЖНО УДАЛЕНИЕ ОДНОГО РЕБРА
У 001MAL223
ПРИ ЭТОМ ПРОСВЕТ ОСТАЕТСЯ ЗАКРЫТЫМ

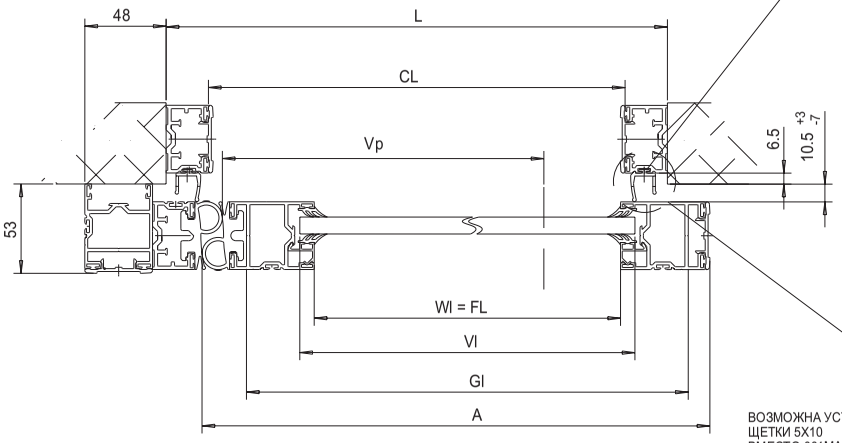

ВОЗМОЖНА УСТАНОВКА
ЩЕТКИ 5X10
ВМЕСТО 001MAL223

СПЕЦИФИКАЦИЯ

ЭЛЕМЕНТЫ	РАЗМЕРЫ 90ß	РАЗМЕРЫ 45ß	КОЛ.	001MAL225	КОЛ.	001MAL226	КОЛ.	001MAL227	КОЛ.	001MAL228	КОЛ.	001MAL229	КОЛ.	001MAL230	КОЛ.	001MAL231	КОЛ.	001MAL223	КОЛ.	001MAL224	КОЛ.	001MAM613	КОЛ.	001MAM699
ПОДВИЖНАЯ СТВОРКА			.	.	2	H-12	.	.	.	.	.	.	1	H-12	2	H-166	.	.	1	H-12	.	.	.	.
ПОДВИЖНАЯ СТВОРКА			.	.	1	L-115	1	L-115	.	.	.	.	.	.	2	L-115	.	.	.	.	1	L-115	1	L-36
ПОДВИЖНАЯ СТВОРКА			.	.	.	.	.	.	.	.	.	.	.	.	.	.	.	.	.	.	.	.	.	.
ПОДВИЖНАЯ СТВОРКА			.	.	.	.	.	.	.	.	.	.	.	.	.	.	.	.	.	.	.	.	.	.
РАМА			2	H	.	.	.	.	.	.	.	.	1	L-50	.	.	1	L	.	.	.	.	.	.
РАМА			1	L	.	.	.	.	.	.	.	.	2	H-28	.	.	2	H	.	.	.	.	.	.
КРОМКА			1	H+6	1	H+6	.	.	.	.	.	.	1	H+6	.	.	1	H+6	1	H+6	.	.	.	.
.			.	.	.	.	.	.	.	.	.	.	.	.	.	.	.	.	.	.	.	.	.	.
РАЗНОЕ			.	.	.	.	.	.	.	.	.	.	.	.	.	.	.	.	.	.	.	.	.	.

АКСЕССУАРЫ	АРТИКУЛ	КОЛ.	РАЗМЕР
ПЛАНКА ДЛЯ ФИКС. СТВОРКИ	001MAF002	0	.
АНКЕРЫ ДЛЯ ФИКС. СТВОРКИ	001MAF003	0	.
ВЕРХНИЙ ПРОФИЛЬ (АНТИПАНИКА)	001MAM002	0	.
НАБОР ДЛЯ СБОРКИ 1 СТВОРКИ	001MAMF01	1	.
УГОЛОК ДЛЯ ПРОФИЛЕЙ	001MAMF02	2	.
УГОЛОК ДЛЯ ОКАНТОВКИ	001MAMF03	2	.
КРЕПЛЕНИЕ СТВОРКИ К ТЕЛЕЖКЕ	001MAM003	1	.
ПЛОЩАДЬ СТЕКЛА	1	1	H-166xL-99
ДЛИНА УПЛАТНИТЕЛЯ ДЛЯ СТЕКЛА	1	1	(H+L-250)x4

1

Стекло	Кг/м²	Уплотнитель
15мм	37.5	009P3+герметик
14мм	35	009P3x2
12мм	30	009P4x2
10мм	25	009P5x2
8мм	20	009P5+P6
6мм	15	001P6x2
4мм	10	001P7x2

Разработано и произведено CAME. Воспроизведение материалов запрещено.

CAME

СЕРИЯ 40

ОПРЕДЕЛЕНИЕ ПАРАМЕТРОВ СИСТЕМЫ ИЗ 1 ПОДВИЖНОЙ СТВОРКИ С ОКАНТОВКОЙ И КРЫШКОЙ 001LD00

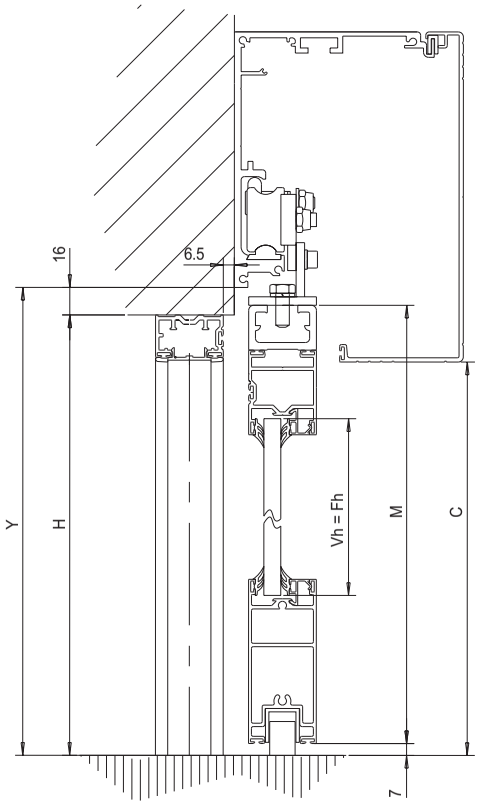

ОПРЕДЕЛЕНИЕ РАЗМЕРОВ ПО ВЕРТИКАЛИ

H= РАЗМЕР ПРОЕМА ПО ВЕРТИКАЛИ

Y=H+16	(выравнивание несущего профиля для автоматики)
M=H-2	(высота подвижной створки (001MAL226X2))
C=H-28	(высота края крышки несущего профиля)
Vh=H-156	(высота стекла)
Th=H	(высота крышки для вертикального профиля)
Ch=H-28	(высота стойки для фотоэлементов)
Fh=Vh	(длина уплотнителя для стекла по вертикали)

ОПРЕДЕЛЕНИЕ РАЗМЕРОВ ПО ГОРИЗОНТАЛИ

L= РАЗМЕР ПОЕМА ПО ГОРИЗОНТАЛИ

Vp=L-151	(размер проема при открытой створке)
Wl=L-115	(длина 001MAL226; 001MAL227; 001MAM613)
Vl=L-99	(размер стекла по горизонтали)
Fl=Wl	(длина уплотнителей для стекла по горизонтали)
Gl=L-36	(длина нижнего направляющего профиля 001MAM699)
Cl=L-50	(длина верхнего перекрытия)
A=L+13	(длина 001MAL224; 001MAL230)
A+Vp+100 = T	(длина несущего профиля)

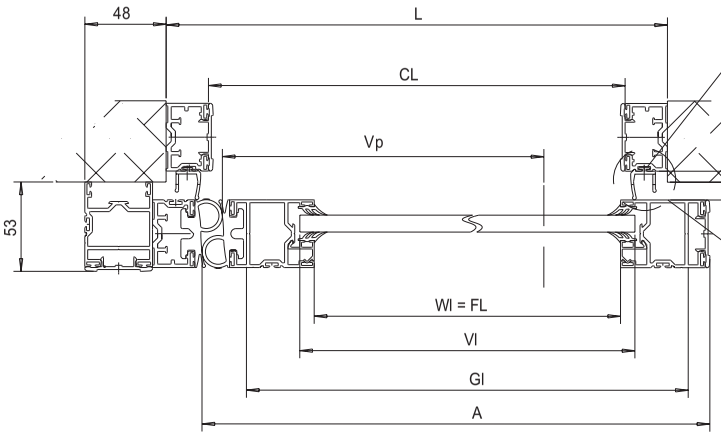

СПЕЦИФИКАЦИЯ

ЭЛЕМЕНТЫ	РАЗМЕРЫ 90ß	РАЗМЕРЫ 45ß	КОЛ.	001MAL225	КОЛ.	001MAL226	КОЛ.	001MAL227	КОЛ.	001MAL228	КОЛ.	001MAL229	КОЛ.	001MAL230	КОЛ.	001MAL231	КОЛ.	001MAL223	КОЛ.	001MAL224	КОЛ.	001MAM613	КОЛ.	001MAM699
ПОДВИЖНАЯ СТВОРКА			.	.	2	H-2	.	.	.	.	.	.	1	H-2	2	H-166	.	.	1	H-2	.	.	.	.
ПОДВИЖНАЯ СТВОРКА			.	.	1	L-115	1	L-115	.	.	.	.	.	.	2	L-115	.	.	.	.	1	L-115	1	L-36
ПОДВИЖНАЯ СТВОРКА			.	.	.	.	.	.	.	.	.	.	.	.	.	.	.	.	.	.	.	.	.	.
ПОДВИЖНАЯ СТВОРКА			.	.	.	.	.	.	.	.	.	.	.	.	.	.	.	.	.	.	.	.	.	.
РАМА			2	H	.	.	.	.	.	.	.	.	1	L-50	.	.	1	L	.	.	.	.	.	.
РАМА			1	L	.	.	.	.	.	.	.	.	2	H-28	.	.	2	H	.	.	.	.	.	.
КРОМКА			1	H+16	1	H+16	.	.	.	.	.	.	1	H+16	.	.	1	H+16	1	H+16	.	.	.	.
.			.	.	.	.	.	.	.	.	.	.	.	.	.	.	.	.	.	.	.	.	.	.
РАЗНОЕ			.	.	.	.	.	.	.	.	.	.	.	.	.	.	.	.	.	.	.	.	.	.

АКСЕССУАРЫ	АРТИКУЛ	КОЛ	РАЗМЕР
ПЛАНКА ДЛЯ ФИКС. СТВОРКИ	001MAF002	0	.
АНКЕРЫ ДЛЯ ФИКС. СТВОРКИ	001MAF003	0	.
ВЕРХНИЙ ПРОФИЛЬ (АНТИПАНИКА)	001MAM002	0	.
НАБОР ДЛЯ СБОРКИ 1 СТВОРКИ	001MAMF01	1	.
УГОЛОК ДЛЯ ПРОФИЛЕЙ	001MAMF02	2	.
УГОЛОК ДЛЯ ОКАНТОВКИ	001MAMF03	2	.
КРЕПЛЕНИЕ СТВОРКИ К ТЕЛЕЖКЕ	001MAM003	1	.
ПЛОЩАДЬ СТЕКЛА	1	1	H-156xL-99
ДЛИНА УПЛАТНИТЕЛЯ ДЛЯ СТЕКЛА	1	1	(H+L-250)x4

1

Стекло	Кг/м²	Уплотнитель
15мм	37.5	009P3+герметик
14мм	35	009P3x2
12мм	30	009P4x2
10мм	25	009P5x2
8мм	20	009P5+P6
6мм	15	001P6x2
4мм	10	001P7x2

Разработано и произведено CAME. Воспроизведение материалов запрещено.

CAME

СЕРИЯ 40

ОПРЕДЕЛЕНИЕ ПАРАМЕТРОВ СИСТЕМЫ ИЗ 1 ПОДВИЖНОЙ И 1 ФИКСИРОВАННОЙ СТВОРОК С КРЫШКОЙ 001LC00

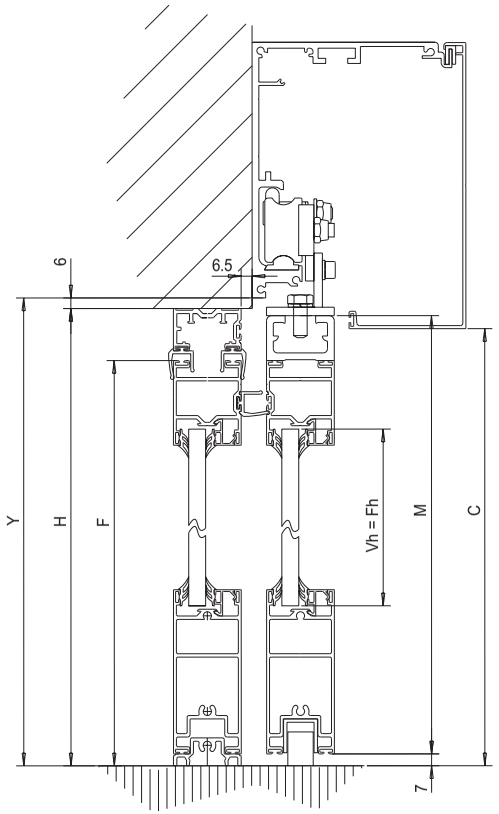

ОПРЕДЕЛЕНИЕ РАЗМЕРОВ ПО ВЕРТИКАЛИ

H= РАЗМЕР ПРОЕМА ПО ВЕРТИКАЛИ

Y=H+6	(выравнивание несущего профиля для автоматики)
M=H-12	(высота подвижной створки (001MAL226X2))
F=H-30	(высота фиксированной створки)
C=H-12	(высота края крышки несущего профиля)
Vh=H-166	(высота стекла)
Th=H	(высота крышки для вертикального профиля)
Ch=H-28	(высота стойки для фотоэлементов)
Fh=Vh	(длина уплотнителя для стекла по вертикали)

ОПРЕДЕЛЕНИЕ РАЗМЕРОВ ПО ГОРИЗОНТАЛИ

L= РАЗМЕР ПОЕМА ПО ГОРИЗОНТАЛИ

Vp=L/2-145	(размер проема при открытой створке)
Wl=L/2-109	(длина 001MAL226; 001MAL227; 001MAM613)
Vl=L/2-92	(размер стекла)
Fl=Wl	(длина уплотнителей для стекла по горизонтали)
Gl=L/2-29	(длина нижнего направляющего профиля 001MAM699)
Cl=L/2-46	(длина верхнего перекрытия)
A=L/2+10	(длина 001MAL224; 001MAL230)
A+Vp+90 = T	(длина несущего профиля)
T=L+50	(рекомендуемая длина несущего профиля)

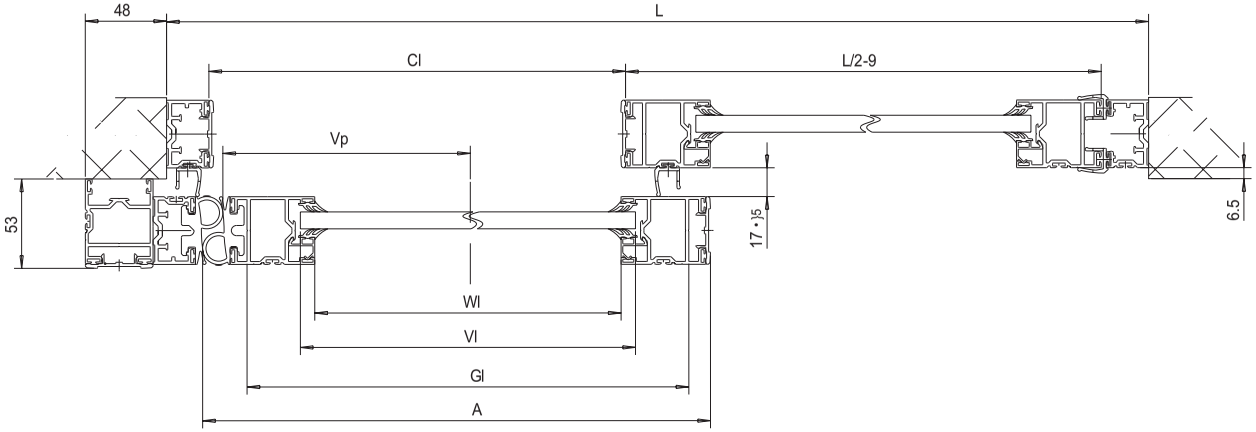

ВНИМАНИЕ: РЕКОМЕНДУЕМАЯ ДЛИНА НЕСУЩЕГО ПРОФИЛЯ ЦЕНТРУЕТСЯ ПО ПРОЕМУ

СПЕЦИФИКАЦИЯ

ЭЛЕМЕНТЫ	РАЗМЕРЫ 90ß	РАЗМЕРЫ 45ß	КОЛ.	001MAL225	КОЛ.	001MAL226	КОЛ.	001MAL227	КОЛ.	001MAL228	КОЛ.	001MAL229	КОЛ.	001MAL230	КОЛ.	001MAL231	КОЛ.	001MAL223	КОЛ.	001MAL224	КОЛ.	001MAM613	КОЛ.	001MAM699
ПОДВИЖНАЯ СТВОРКА			.	.	2	H-12	.	.	.	.	.	.	1	H-12	2	H-166	.	.	1	H-12	.	.	.	.
ПОДВИЖНАЯ СТВОРКА			.	.	1	L/2-109	1	L/2-109	.	.	.	.	.	.	2	L/2-109	.	.	.	.	1	L/2-109	1	L/2-109
ФИКСИРОВАННАЯ СТВОРКА			.	.	2	H-30	.	.	.	.	.	.	1	H-30	2	H-166	1	H-30	.	.	.	.	.	.
ФИКСИРОВАННАЯ СТВОРКА			.	.	1	L/2-109	1	L/2-109	1	L/2-109	.	.	.	.	2	L/2-109	.	.	.	.	.	.	.	.
РАМА			2	H	.	.	.	.	.	.	.	.	.	.	.	.	3	H-25	.	.	.	.	.	.
РАМА			1	L	.	.	.	.	.	.	.	.	1	L/2-46	.	.	1	L/2+20	.	.	.	.	.	.
КРОМКА			1	H+8	1	H+8	.	.	.	.	.	.	1	H+8	.	.	.	.	1	H+8	.	.	.	.
.			.	.	.	.	.	.	.	.	.	.	.	.	.	.	.	.	.	.	.	.	.	.
РАЗНОЕ			.	.	.	.	.	.	.	.	.	.	.	.	.	.	2	L/2-9	.	.	.	.	.	.

АКСЕССУАРЫ	АРТИКУЛ	КОЛ.	РАЗМЕР
ПЛАНКА ДЛЯ ФИКС. СТВОРКИ	001MAF002	2	.
АНКЕРЫ ДЛЯ ФИКС. СТВОРКИ	001MAF003	1	.
ВЕРХНИЙ ПРОФИЛЬ (АНТИПАНИКА)	001MAM002	0	.
НАБОР ДЛЯ СБОРКИ 1 СТВОРКИ	001MAMF01	2	.
УГОЛОК ДЛЯ ПРОФИЛЕЙ	001MAMF02	4	.
УГОЛОК ДЛЯ ОКАНТОВКИ	001MAMF03	2	.
КРЕПЛЕНИЕ СТВОРКИ К ТЕЛЕЖКЕ	001MAM003	1	.
ПЛОЩАДЬ СТЕКЛА	1	2	H-166xL/2-92
ДЛИНА УПЛАТНИТЕЛЯ ДЛЯ СТЕКЛА	1	1	(H+L/2-250)x8

1

Стекло	Кг/м²	Уплотнитель
15мм	37.5	009P3+герметик
14мм	35	009P3x2
12мм	30	009P4x2
10мм	25	009P5x2
8мм	20	009P5+P6
6мм	15	001P6x2
4мм	10	001P7x2

Разработано и произведено CAME. Воспроизведение материалов запрещено.

CAME

СЕРИЯ 40

ОПРЕДЕЛЕНИЕ ПАРАМЕТРОВ СИСТЕМЫ ИЗ 1 ПОДВИЖНОЙ И 1 ФИКСИРОВАННОЙ СТВОРОК С КРЫШКОЙ 001LD00

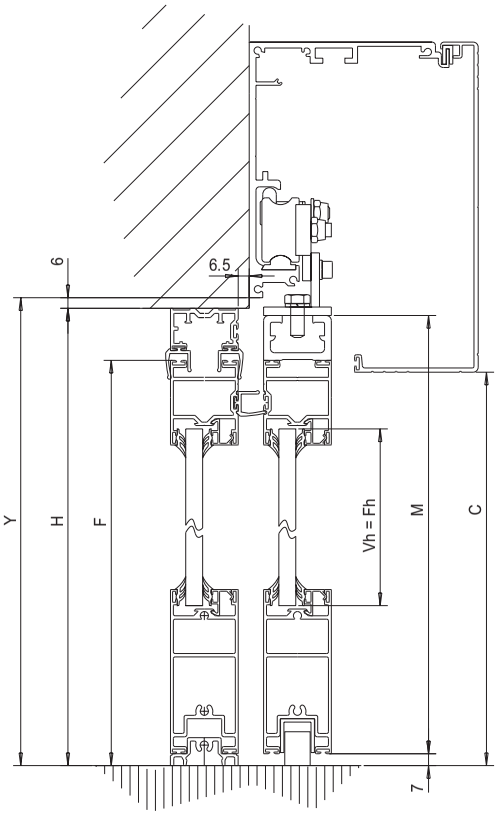

ОПРЕДЕЛЕНИЕ РАЗМЕРОВ ПО ВЕРТИКАЛИ

H= РАЗМЕР ПРОЕМА ПО ВЕРТИКАЛИ

Y=H+6	(выравнивание несущего профиля для автоматики)
M=H-12	(высота подвижной створки (001MAL226X2))
F=H-30	(высота фиксированной створки)
C=H-38	(высота края крышки несущего профиля)
Vh=H-166	(высота стекла)
Th=H	(высота крышки для вертикального профиля)
Ch=H-28	(высота стойки для фотоэлементов)
Fh=Vh	(длина уплотнителя для стекла по вертикали)

ОПРЕДЕЛЕНИЕ РАЗМЕРОВ ПО ГОРИЗОНТАЛИ

L= РАЗМЕР ПОЕМА ПО ГОРИЗОНТАЛИ

Vp=L/2-145	(размер проема при открытой створке)
Wl=L/2-109	(длина 001MAL226; 001MAL227; 001MAM613)
Vl=L/2-92	(размер стекла)
Fl=Wl	(длина уплотнителей для стекла по горизонтали)
Gl=L/2-29	(длина нижнего направляющего профиля 001MAM699)
Cl=L/2-46	(длина верхнего перекрытия)
A=L/2+10	(длина 001MAL224; 001MAL230)
A+Vp+90 = T	(длина несущего профиля)
T=L+50	(рекомендуемая длина несущего профиля)

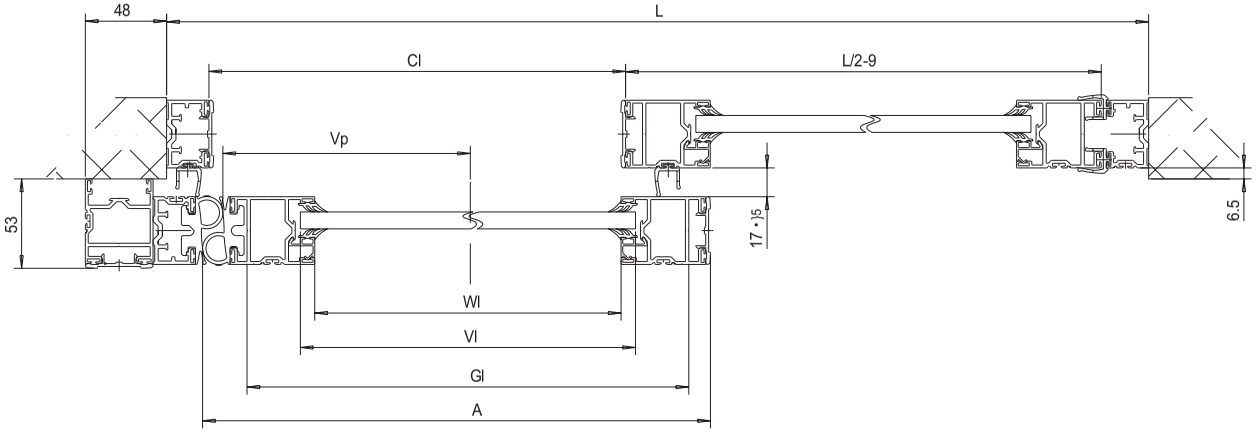

ВНИМАНИЕ: РЕКОМЕНДУЕМАЯ ДЛИНА НЕСУЩЕГО ПРОФИЛЯ ЦЕНТРУЕТСЯ ПО ПРОЕМУ

СПЕЦИФИКАЦИЯ

ЭЛЕМЕНТЫ	РАЗМЕРЫ 90ß	45ß	КОЛ.	001MAL225	КОЛ.	001MAL226	КОЛ.	001MAL227	КОЛ.	001MAL228	КОЛ.	001MAL229	КОЛ.	001MAL230	КОЛ.	001MAL231	КОЛ.	001MAL223	КОЛ.	001MAL224	КОЛ.	001MAM613	КОЛ.	001MAM699
ПОДВИЖНАЯ СТВОРКА			.	.	2	H-12	.	.	.	.	.	.	1	H-12	2	H-166	.	.	1	H-12	.	.	.	.
ПОДВИЖНАЯ СТВОРКА			.	.	1	L/2-109	1	L/2-109	.	.	.	.	.	.	2	L/2-109	.	.	.	.	1	L/2-109	1	L/2-109
ФИКСИРОВАННАЯ СТВОРКА			.	.	2	H-30	.	.	.	.	.	.	1	H-30	2	H-166	1	H-30	.	.	.	.	.	.
ФИКСИРОВАННАЯ СТВОРКА			.	.	1	L/2-109	1	L/2-109	1	L/2-109	.	.	.	.	2	L/2-109	.	.	.	.	.	.	.	.
РАМА			2	H	.	.	.	.	.	.	.	.	.	.	.	.	3	H-25	.	.	.	.	.	.
РАМА			1	L	.	.	.	.	.	.	.	.	1	L/2-46	.	.	1	L/2+20	.	.	.	.	.	.
КРОМКА			1	H+8	1	H+8	.	.	.	.	.	.	1	H+8	.	.	.	.	1	H+8	.	.	.	.
.			.	.	.	.	.	.	.	.	.	.	.	.	.	.	.	.	.	.	.	.	.	.
РАЗНОЕ			.	.	.	.	.	.	.	.	.	.	.	.	.	.	2	L/2-9	.	.	.	.	.	.

АКСЕССУАРЫ	АРТИКУЛ	КОЛ.	РАЗМЕР
ПЛАНКА ДЛЯ ФИКС. СТВОРКИ	001MAF002	2	.
АНКЕРЫ ДЛЯ ФИКС. СТВОРКИ	001MAF003	1	.
ВЕРХНИЙ ПРОФИЛЬ (АНТИПАНИКА)	001MAM002	0	.
НАБОР ДЛЯ СБОРКИ 1 СТВОРКИ	001MAMF01	2	.
УГОЛОК ДЛЯ ПРОФИЛЕЙ	001MAMF02	4	.
УГОЛОК ДЛЯ ОКАНТОВКИ	001MAMF03	2	.
КРЕПЛЕНИЕ СТВОРКИ К ТЕЛЕЖКЕ	001MAM003	1	.
ПЛОЩАДЬ СТЕКЛА	1	2	H-166xL/2-92
ДЛИНА УПЛАТНИТЕЛЯ ДЛЯ СТЕКЛА	1	1	(H+L/2-250)x8

1

Стекло	Кг/м²	Уплотнитель
15мм	37.5	009P3+герметик
14мм	35	009P3x2
12мм	30	009P4x2
10мм	25	009P5x2
8мм	20	009P5+P6
6мм	15	001P6x2
4мм	10	001P7x2

Разработано и произведено CAME. Воспроизведение материалов запрещено.

CAME

СЕРИЯ 40

ОПРЕДЕЛЕНИЕ ПАРАМЕТРОВ СИСТЕМЫ ИЗ 2 ПОДВИЖНЫХ СТВОРОК С КРЫШКОЙ 001LC00

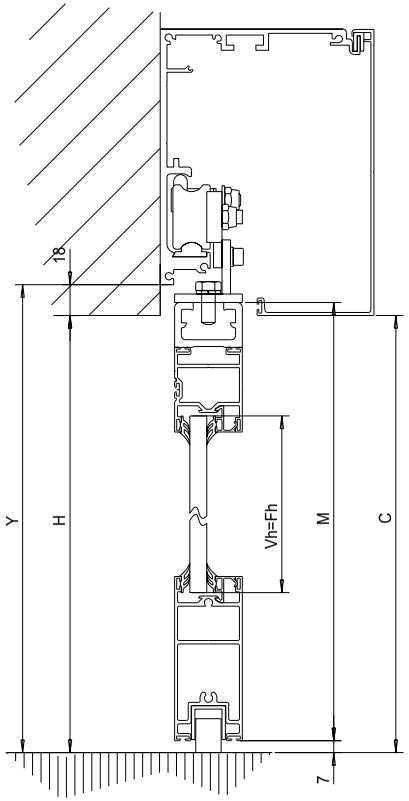

ОПРЕДЕЛЕНИЕ РАЗМЕРОВ ПО ВЕРТИКАЛИ

H= РАЗМЕР ПРОЕМА ПО ВЕРТИКАЛИ

Y=H+18	(выравнивание несущего профиля для автоматики)
M=H	(высота подвижной створки (001MAL226X2))
C=H	(высота края крышки несущего профиля)
Vh=H-155	(высота стекла)
Fh=Vh	(длина уплотнителя для стекла по вертикали)

ОПРЕДЕЛЕНИЕ РАЗМЕРОВ ПО ГОРИЗОНТАЛИ

L= РАЗМЕР ПОЕМА ПО ГОРИЗОНТАЛИ

Vp=L-180	(размер проема при открытой створке)
Wl=L/2-77	(длина 001MAL226; 001MAL227; 001MAM613)
Vl=L/2-60	(размер стекла по горизонтали)
Fl=L/2-77	(длина уплотнителей для стекла по горизонтали)
Gl=L/2+2	(длина нижнего направляющего профиля 001MAM699)
A=L+71	(длина 001MAL224; 001MAL230)
A+Vp+40 = T	(длина несущего профиля)

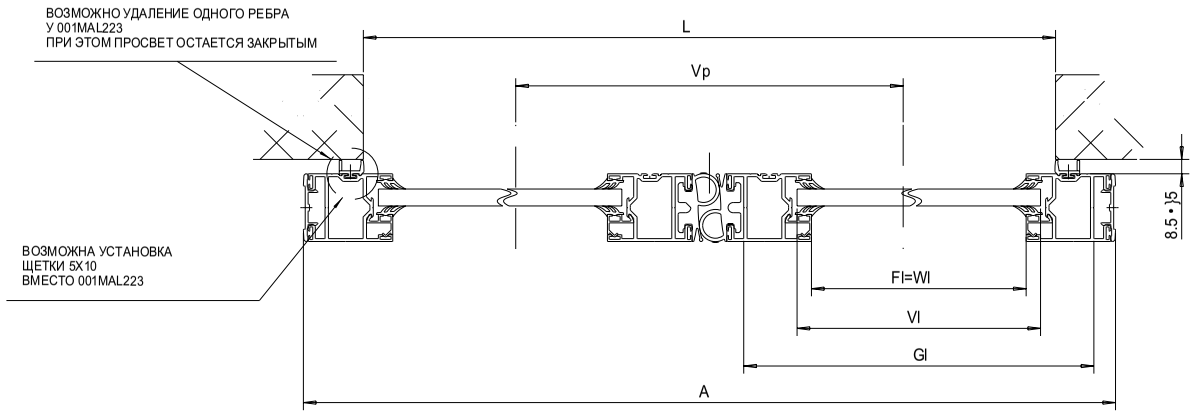

СПЕЦИФИКАЦИЯ

ЭЛЕМЕНТЫ	РАЗМЕРЫ 90ß	РАЗМЕРЫ 45ß	КОЛ.	001MAL225	КОЛ.	001MAL226	КОЛ.	001MAL227	КОЛ.	001MAL228	КОЛ.	001MAL229	КОЛ.	001MAL230	КОЛ.	001MAL231	КОЛ.	001MAL223	КОЛ.	001MAL224	КОЛ.	001MAM613	КОЛ.	001MAM699
ПОДВИЖНАЯ СТВОРКА			.	.	4	H	.	.	.	.	.	.	2	H	4	H-155	2	H	2	H	.	.	.	.
ПОДВИЖНАЯ СТВОРКА			.	.	2	L/2-77	2	L/2-77	.	.	.	.	.	.	4	L/2-77	.	.	.	.	2	L/2-77	2	L/2+2
.			.	.	.	.	.	.	.	.	.	.	.	.	.	.	.	.	.	.	.	.	.	.
.			.	.	.	.	.	.	.	.	.	.	.	.	.	.	.	.	.	.	.	.	.	.
.			.	.	.	.	.	.	.	.	.	.	.	.	.	.	.	.	.	.	.	.	.	.
.			.	.	.	.	.	.	.	.	.	.	.	.	.	.	.	.	.	.	.	.	.	.
.			.	.	.	.	.	.	.	.	.	.	.	.	.	.	.	.	.	.	.	.	.	.
.			.	.	.	.	.	.	.	.	.	.	.	.	.	.	.	.	.	.	.	.	.	.
.			.	.	.	.	.	.	.	.	.	.	.	.	.	.	.	.	.	.	.	.	.	.

АКСЕССУАРЫ	АРТИКУЛ	КОЛ.	РАЗМЕР
ПЛАНКА ДЛЯ ФИКС. СТВОРКИ	001MAF002	0	.
АНКЕРЫ ДЛЯ ФИКС. СТВОРКИ	001MAF003	0	.
ВЕРХНИЙ ПРОФИЛЬ (АНТИПАНИКА)	001MAM002	0	.
НАБОР ДЛЯ СБОРКИ 1 СТВОРКИ	001MAMF01	2	.
УГОЛОК ДЛЯ ПРОФИЛЕЙ	001MAMF02	4	.
УГОЛОК ДЛЯ ОКАНТОВКИ	001MAMF03	0	.
КРЕПЛЕНИЕ СТВОРКИ К ТЕЛЕЖКЕ	001MAM003	2	.
ПЛОЩАДЬ СТЕКЛА	1	2	H-155xL/2-60
ДЛИНА УПЛАТНИТЕЛЯ ДЛЯ СТЕКЛА	1	1	(H+L/2-250)x8

1

Стекло	Кг/м²	Уплотнитель
15мм	37.5	009P3+герметик
14мм	35	009P3x2
12мм	30	009P4x2
10мм	25	009P5x2
8мм	20	009P5+P6
6мм	15	001P6x2
4мм	10	001P7x2

Разработано и произведено CAME. Воспроизведение материалов запрещено.

CAME

СЕРИЯ 40

ОПРЕДЕЛЕНИЕ ПАРАМЕТРОВ СИСТЕМЫ ИЗ 2 ПОДВИЖНЫХ СТВОРОК С КРЫШКОЙ 001LD00

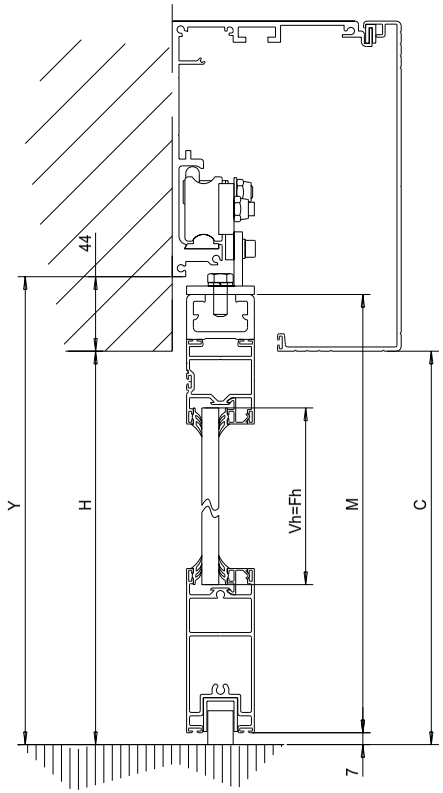

ОПРЕДЕЛЕНИЕ РАЗМЕРОВ ПО ВЕРТИКАЛИ

H= РАЗМЕР ПРОЕМА ПО ВЕРТИКАЛИ

Y=H+44	(выравнивание несущего профиля для автоматики)
M=H+26.5	(высота подвижной створки (001MAL226X2))
C=H	(высота края крышки несущего профиля)
Vh=H-128	(высота стекла)
Fh=Vh	(длина уплотнителя для стекла по вертикали)

ОПРЕДЕЛЕНИЕ РАЗМЕРОВ ПО ГОРИЗОНТАЛИ

L= РАЗМЕР ПОЕМА ПО ГОРИЗОНТАЛИ

Vp=L-180	(размер проема при открытой створке)
Wl=L/2-77	(длина 001MAL226; 001MAL227; 001MAM613)
Vl=L/2-60	(размер стекла по горизонтали)
Fl=L/2-77	(длина уплотнителей для стекла по горизонтали)
Gl=L/2+2	(длина нижнего направляющего профиля 001MAM699)
A=L+71	(длина 001MAL224; 001MAL230)
A+Vp+40 = T	(длина несущего профиля)

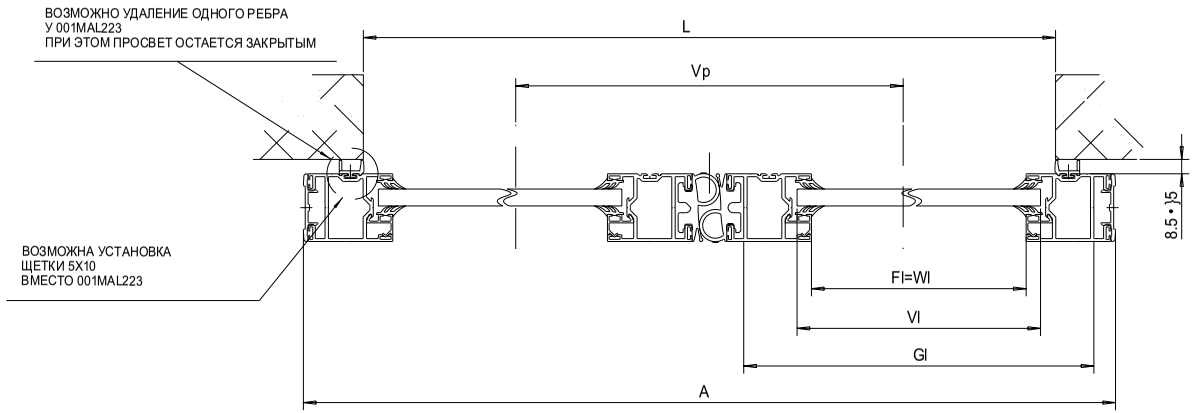

СПЕЦИФИКАЦИЯ

ЭЛЕМЕНТЫ	РАЗМЕРЫ 90ß	45ß	КОЛ.	001MAL225	КОЛ.	001MAL226	КОЛ.	001MAL227	КОЛ.	001MAL228	КОЛ.	001MAL229	КОЛ.	001MAL230	КОЛ.	001MAL231	КОЛ.	001MAL223	КОЛ.	001MAL224	КОЛ.	001MAM613	КОЛ.	001MAM699
ПОДВИЖНАЯ СТВОРКА			.	.	4	H+26,5	.	.	.	.	.	.	2	H+26,5	4	H-128	2	H+26,5	2	H+26,5	.	.	.	.
ПОДВИЖНАЯ СТВОРКА			.	.	2	L/2-77	2	L/2-77	.	.	.	.	.	.	4	L/2-77	.	.	.	.	2	L/2-77	2	L/2+2
.			.	.	.	.	.	.	.	.	.	.	.	.	.	.	.	.	.	.	.	.	.	.
.			.	.	.	.	.	.	.	.	.	.	.	.	.	.	.	.	.	.	.	.	.	.
.			.	.	.	.	.	.	.	.	.	.	.	.	.	.	.	.	.	.	.	.	.	.
.			.	.	.	.	.	.	.	.	.	.	.	.	.	.	.	.	.	.	.	.	.	.
.			.	.	.	.	.	.	.	.	.	.	.	.	.	.	.	.	.	.	.	.	.	.
.			.	.	.	.	.	.	.	.	.	.	.	.	.	.	.	.	.	.	.	.	.	.
.			.	.	.	.	.	.	.	.	.	.	.	.	.	.	.	.	.	.	.	.	.	.

АКСЕССУАРЫ	АРТИКУЛ	КОЛ.	РАЗМЕР
ПЛАНКА ДЛЯ ФИКС. СТВОРКИ	001MAF002	0	.
АНКЕРЫ ДЛЯ ФИКС. СТВОРКИ	001MAF003	0	.
ВЕРХНИЙ ПРОФИЛЬ (АНТИПАНИКА)	001MAM002	0	.
НАБОР ДЛЯ СБОРКИ 1 СТВОРКИ	001MAMF01	2	.
УГОЛОК ДЛЯ ПРОФИЛЕЙ	001MAMF02	4	.
УГОЛОК ДЛЯ ОКАНТОВКИ	001MAMF03	0	.
КРЕПЛЕНИЕ СТВОРКИ К ТЕЛЕЖКЕ	001MAM003	2	.
ПЛОЩАДЬ СТЕКЛА	1	2	H-128xL/2-60
ДЛИНА УПЛАТНИТЕЛЯ ДЛЯ СТЕКЛА	1	1	(H+L/2-250)x8

1

Стекло	Кг/м²	Уплотнитель
15мм	37.5	009P3+герметик
14мм	35	009P3x2
12мм	30	009P4x2
10мм	25	009P5x2
8мм	20	009P5+P6
6мм	15	001P6x2
4мм	10	001P7x2

Разработано и произведено CAME. Воспроизведение материалов запрещено.

CAME

СЕРИЯ 40

ОПРЕДЕЛЕНИЕ ПАРАМЕТРОВ СИСТЕМЫ ИЗ 2 ПОДВИЖНЫХ СТВОРОК С ОКАНТОВКОЙ И КРЫШКОЙ 001LC00

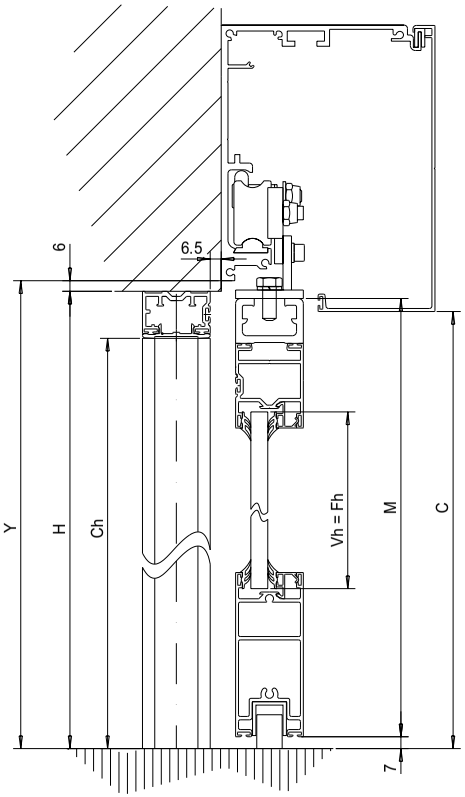

ОПРЕДЕЛЕНИЕ РАЗМЕРОВ ПО ВЕРТИКАЛИ

H=РАЗМЕР ПРОЕМА ПО ВЕРТИКАЛИ

Y=H+6	(выравнивание несущего профиля для автоматики)
M=H-12	(высота подвижной створки (001MAL226X2))
C=H-12	(высота края крышки несущего профиля)
Vh=H-166	(высота стекла)
Th=H	(высота крышки для вертикального профиля)
Ch=H-28	(высота стойки для фотоэлементов)
Fh=M-157	(длина уплотнителя для стекла по вертикали)

ОПРЕДЕЛЕНИЕ РАЗМЕРОВ ПО ГОРИЗОНТАЛИ

L= РАЗМЕР ПОЕМА ПО ГОРИЗОНТАЛИ

Vp=L-235	(размер проема при открытой створке)
Wl=L/2-88	(длина 001MAL226; 001MAL227; 001MAM613)
Vl=L/2-72	(размер стекла)
Fl=L/2-88	(длина уплотнителей для стекла по горизонтали)
Gl=L/2-8	(длина нижнего направляющего профиля 001MAM699)
Cl=L-50	(длина верхнего перекрытия)
A=L+50	(длина 001MAL224; 001MAL230)
A+Vp+40 = T	(длина несущего профиля)

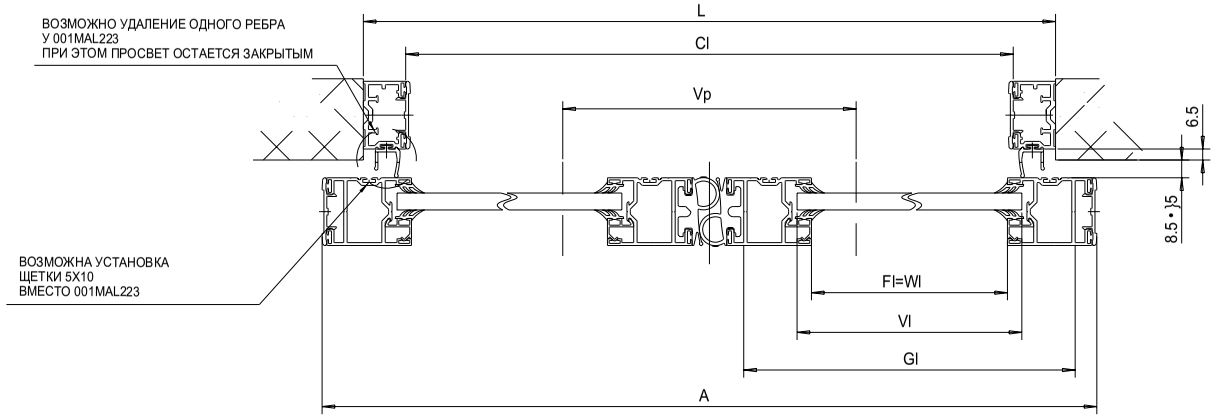

СПЕЦИФИКАЦИЯ

ЭЛЕМЕНТЫ	РАЗМЕРЫ 90ß 45ß	КОЛ.	001MAL225	КОЛ.	001MAL226	КОЛ.	001MAL227	КОЛ.	001MAL228	КОЛ.	001MAL229	КОЛ.	001MAL230	КОЛ.	001MAL231	КОЛ.	001MAL223	КОЛ.	001MAL224	КОЛ.	001MAM613	КОЛ.	001MAM699
ПОДВИЖНАЯ СТВОРКА		.	.	4	H-12	.	.	.	.	.	.	2	H-12	4	H-166	.	.	2	H	.	.	.	.
ПОДВИЖНАЯ СТВОРКА		.	.	2	L/2-88	2	L/2-88	.	.	.	.	.	.	4	L/2-88	.	.	.	.	2	L/2-88	2	L/2-8
.		.	.	.	.	.	.	.	.	.	.	.	.	.	.	.	.	.	.	.	.	.	.
РАМА		2	H	.	.	.	.	.	.	.	.	2	H-28	.	.	.	.	.	.	.	.	.	.
РАМА		1	L	.	.	.	.	.	.	.	.	1	L-50	.	.	.	.	.	.	.	.	.	.
КРОМКА		.	.	.	.	.	.	.	.	.	.	.	.	.	.	2	H	.	.	.	.	.	.
КРОМКА		.	.	.	.	.	.	.	.	.	.	.	.	.	.	1	L	.	.	.	.	.	.
.		.	.	.	.	.	.	.	.	.	.	.	.	.	.	.	.	.	.	.	.	.	.
.		.	.	.	.	.	.	.	.	.	.	.	.	.	.	.	.	.	.	.	.	.	.

АКСЕССУАРЫ	АРТИКУЛ	КОЛ.	РАЗМЕР
ПЛАНКА ДЛЯ ФИКС. СТВОРКИ	001MAF002	0	.
АНКЕРЫ ДЛЯ ФИКС. СТВОРКИ	001MAF003	0	.
ВЕРХНИЙ ПРОФИЛЬ (АНТИПАНИКА)	001MAM002	0	.
НАБОР ДЛЯ СБОРКИ 1 СТВОРКИ	001MAMF01	2	.
УГОЛОК ДЛЯ ПРОФИЛЕЙ	001MAMF02	4	.
УГОЛОК ДЛЯ ОКАНТОВКИ	001MAMF03	2	.
КРЕПЛЕНИЕ СТВОРКИ К ТЕЛЕЖКЕ	001MAM003	2	.
ПЛОЩАДЬ СТЕКЛА	1	2	H-166xL/2-72
ДЛИНА УПЛАТНИТЕЛЯ ДЛЯ СТЕКЛА	1	1	(H+L/2-250)x8

1

Стекло	Кг/м²	Уплотнитель
15мм	37.5	009P3+герметик
14мм	35	009P3x2
12мм	30	009P4x2
10мм	25	009P5x2
8мм	20	009P5+P6
6мм	15	001P6x2
4мм	10	001P7x2

Разработано и произведено CAME. Воспроизведение материалов запрещено.

CAME

СЕРИЯ 40

ОПРЕДЕЛЕНИЕ ПАРАМЕТРОВ СИСТЕМЫ ИЗ 2 ПОДВИЖНЫХ СТВОРОК С ОКАНТОВКОЙ И КРЫШКОЙ 001LD00

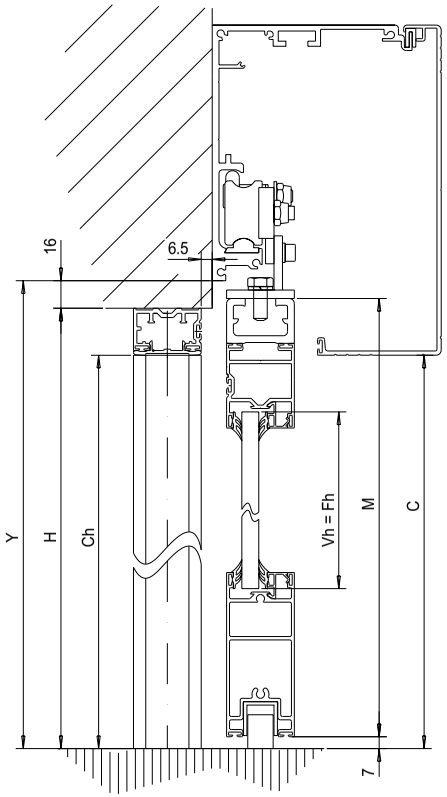

ОПРЕДЕЛЕНИЕ РАЗМЕРОВ ПО ВЕРТИКАЛИ

H=РАЗМЕР ПРОЕМА ПО ВЕРТИКАЛИ

Y=H+16	(выравнивание несущего профиля для автоматики)
M=H-2	(высота подвижной створки (001MAL226X2))
C=H-28	(высота края крышки несущего профиля)
Vh=H-156	(высота стекла)
Th=H	(высота крышки для вертикального профиля)
Ch=H-28	(высота стойки для фотоэлементов)
Fh=Vh	(длина уплотнителя для стекла по вертикали)

ОПРЕДЕЛЕНИЕ РАЗМЕРОВ ПО ГОРИЗОНТАЛИ

L= РАЗМЕР ПОЕМА ПО ГОРИЗОНТАЛИ

Vp=L-235	(размер проема при открытой створке)
Wl=L/2-88	(длина 001MAL226; 001MAL227; 001MAM613)
Vl=L/2-72	(размер стекла)
Fl=L/2-88	(длина уплотнителей для стекла по горизонтали)
Gl=L/2-8	(длина нижнего направляющего профиля 001MAM699)
Cl=L-50	(длина верхнего перекрытия)
A=L+50	(длина 001MAL224; 001MAL230)
A+Vp+40 = T	(длина несущего профиля)

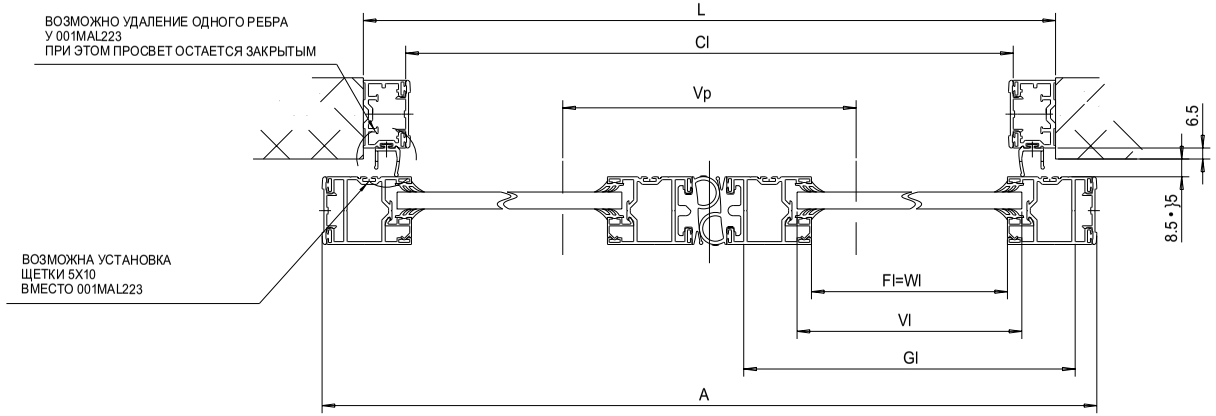

СПЕЦИФИКАЦИЯ

ЭЛЕМЕНТЫ	РАЗМЕРЫ 90ß 45ß	КОЛ.	001MAL225	КОЛ.	001MAL226	КОЛ.	001MAL227	КОЛ.	001MAL228	КОЛ.	001MAL229	КОЛ.	001MAL230	КОЛ.	001MAL231	КОЛ.	001MAL223	КОЛ.	001MAL224	КОЛ.	001MAM613	КОЛ.	001MAM699
ПОДВИЖНАЯ СТВОРКА		.	.	4	H-2	.	.	.	.	.	.	2	H-2	4	H-156	.	.	2	H	.	.	.	.
ПОДВИЖНАЯ СТВОРКА		.	.	2	L/2-88	2	L/2-88	.	.	.	.	.	.	4	L/2-88	.	.	.	.	2	L/2-88	2	L/2-8
.		.	.	.	.	.	.	.	.	.	.	.	.	.	.	.	.	.	.	.	.	.	.
РАМА		2	H	.	.	.	.	.	.	.	.	2	H-28	.	.	.	.	.	.	.	.	.	.
РАМА		1	L	.	.	.	.	.	.	.	.	1	L-50	.	.	.	.	.	.	.	.	.	.
КРОМКА		.	.	.	.	.	.	.	.	.	.	.	.	.	.	2	H	.	.	.	.	.	.
КРОМКА		.	.	.	.	.	.	.	.	.	.	.	.	.	.	1	L	.	.	.	.	.	.
.		.	.	.	.	.	.	.	.	.	.	.	.	.	.	.	.	.	.	.	.	.	.
.		.	.	.	.	.	.	.	.	.	.	.	.	.	.	.	.	.	.	.	.	.	.

АКСЕССУАРЫ	АРТИКУЛ	КОЛ.	РАЗМЕР
ПЛАНКА ДЛЯ ФИКС. СТВОРКИ	001MAF002	0	.
АНКЕРЫ ДЛЯ ФИКС. СТВОРКИ	001MAF003	0	.
ВЕРХНИЙ ПРОФИЛЬ (АНТИПАНИКА)	001MAM002	0	.
НАБОР ДЛЯ СБОРКИ 1 СТВОРКИ	001MAMF01	2	.
УГОЛОК ДЛЯ ПРОФИЛЕЙ	001MAMF02	4	.
УГОЛОК ДЛЯ ОКАНТОВКИ	001MAMF03	2	.
КРЕПЛЕНИЕ СТВОРКИ К ТЕЛЕЖКЕ	001MAM003	2	.
ПЛОЩАДЬ СТЕКЛА	1	2	H-156xL/2-72
ДЛИНА УПЛАТНИТЕЛЯ ДЛЯ СТЕКЛА	1	1	(H+L/2-250)x8

1

Стекло	Кг/м²	Уплотнитель
15мм	37.5	009P3+герметик
14мм	35	009P3x2
12мм	30	009P4x2
10мм	25	009P5x2
8мм	20	009P5+P6
6мм	15	001P6x2
4мм	10	001P7x2

Разработано и произведено CAME. Воспроизведение материалов запрещено.

CAME

СЕРИЯ 40

ОПРЕДЕЛЕНИЕ ПАРАМЕТРОВ СИСТЕМЫ ИЗ 2 ПОДВИЖНЫХ И 2 ФИКСИРОВАННЫХ СТВОРОК С КРЫШКОЙ 001LC00

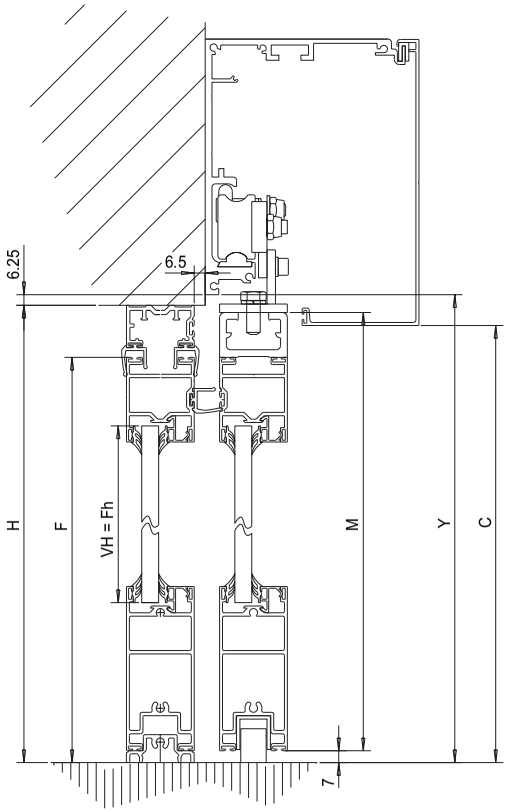

ОПРЕДЕЛЕНИЕ РАЗМЕРОВ ПО ВЕРТИКАЛИ

H= РАЗМЕР ПРОЕМА ПО ВЕРТИКАЛИ

Y=H+6	(выравнивание несущего профиля для автоматики)
M=H-12	(высота подвижной створки (001MAL226X2))
F=H-30	(высота фиксированной створки)
C=H-12	(высота края крышки несущего профиля)
Vh=H-166	(высота стекла)
Th=H	(высота крышки для вертикального профиля)
Ch=H-28	(высота стойки для фотоэлементов)
Fh=Vh	(длина уплотнителя для стекла по вертикали)

ОПРЕДЕЛЕНИЕ РАЗМЕРОВ ПО ГОРИЗОНТАЛИ

L= РАЗМЕР ПОЕМА ПО ГОРИЗОНТАЛИ

Vp=L/2-250	(размер проема при открытой створке)
Wl=L/4-95	(длина 001MAL226; 001MAL227)
Vl=L/4-78	(размер стекла)
Fl=Vl	(длина уплотнителей для стекла по горизонтали)
Gl=L/4-18	(длина нижнего направляющего профиля 001MAM699)
Cl=L/2-65	(длина верхнего перекрытия)
A=L/2+35	(длина 001MAL224; 001MAL230)
A+Vp+20 = T	(длина несущего профиля)
T=L	(рекомендуемая длина несущего профиля)

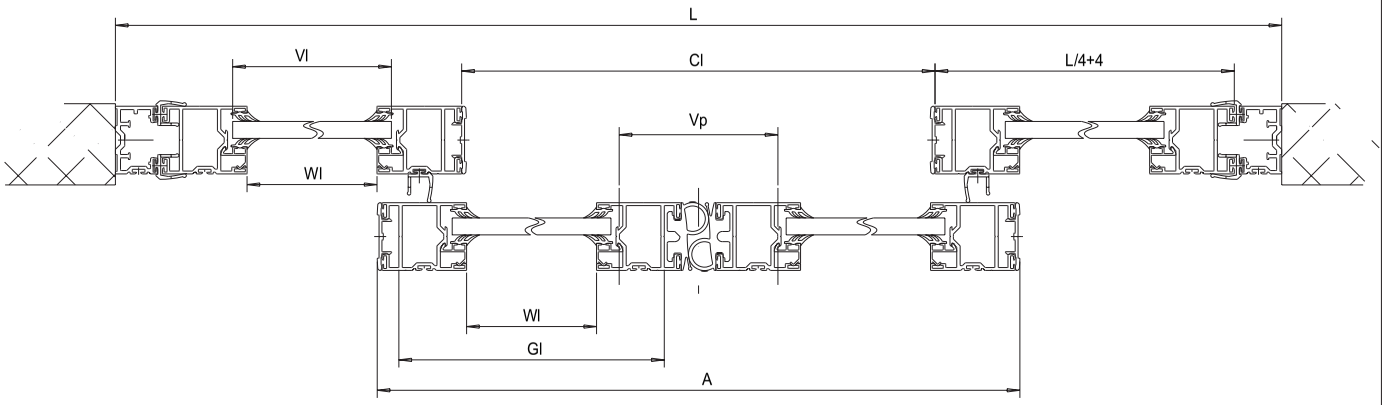

ВНИМАНИЕ: РЕКОМЕНДУЕМАЯ ДЛИНА НЕСУЩЕГО ПРОФИЛЯ ЦЕНТРУЕТСЯ ПО ПРОЕМУ

СПЕЦИФИКАЦИЯ

ЭЛЕМЕНТЫ	РАЗМЕРЫ 90ß	РАЗМЕРЫ 45ß	КОЛ.	001MAL225	КОЛ.	001MAL226	КОЛ.	001MAL227	КОЛ.	001MAL228	КОЛ.	001MAL229	КОЛ.	001MAL230	КОЛ.	001MAL231	КОЛ.	001MAL223	КОЛ.	001MAL224	КОЛ.	001MAM613	КОЛ.	001MAM699
ПОДВИЖНАЯ СТВОРКА			.	.	4	H-12	.	.	.	.	.	.	2	H-12	1	H-166	.	.	2	H-12	.	.	.	.
ПОДВИЖНАЯ СТВОРКА			.	.	2	L/4-95	2	L/4-95	.	.	.	.	.	.	1	L/4-95	.	.	.	.	2	L/4-95	2	L/4-18
ФИКСИРОВАННАЯ СТВОРКА			.	.	4	H-30	.	.	.	.	.	.	2	H-30	1	H-166	2	H-30	.	.	.	.	.	.
ФИКСИРОВАННАЯ СТВОРКА			.	.	2	L/4-95	2	L/4-95	2	L/4-95	.	.	.	.	1	L/4-95	.	.	.	.	.	.	.	.
РАМА			2	H	.	.	.	.	.	.	.	.	.	.	.	.	.	.	.	.	.	.	.	.
РАМА			1	L	.	.	.	.	.	.	.	.	1	L/2-65	.	.	.	.	.	.	.	.	.	.
РАЗНОЕ			.	.	.	.	.	.	.	.	.	.	.	.	.	.	4	H-25	.	.	.	.	.	.
РАЗНОЕ			.	.	.	.	.	.	.	.	.	.	.	.	.	.	1	L/2	.	.	.	.	.	.
РАЗНОЕ			.	.	.	.	.	.	.	.	.	.	.	.	.	.	4	L/4+4	.	.	.	.	.	.

АКСЕССУАРЫ	АРТИКУЛ	КОЛ.	РАЗМЕР
ПЛАНКА ДЛЯ ФИКС. СТВОРКИ	001MAF002	4	.
АНКЕРЫ ДЛЯ ФИКС. СТВОРКИ	001MAF003	2	.
ВЕРХНИЙ ПРОФИЛЬ (АНТИПАНИКА)	001MAM002	0	.
НАБОР ДЛЯ СБОРКИ 1 СТВОРКИ	001MAMF01	4	.
УГОЛОК ДЛЯ ПРОФИЛЕЙ	001MAMF02	8	.
УГОЛОК ДЛЯ ОКАНТОВКИ	001MAMF03	2	.
КРЕПЛЕНИЕ СТВОРКИ К ТЕЛЕЖКЕ	001MAM003	2	.
ПЛОЩАДЬ СТЕКЛА	1	4	H-166xL/4-78
ДЛИНА УПЛАТНИТЕЛЯ ДЛЯ СТЕКЛА	1	1	(H+L/4-250)x16

1

Стекло	Кг/м²	Уплотнитель
15мм	37.5	009P3+герметик
14мм	35	009P3x2
12мм	30	009P4x2
10мм	25	009P5x2
8мм	20	009P5+P6
6мм	15	001P6x2
4мм	10	001P7x2

Разработано и произведено CAME. Воспроизведение материалов запрещено.

CAME

СЕРИЯ 40

ОПРЕДЕЛЕНИЕ ПАРАМЕТРОВ СИСТЕМЫ ИЗ 2 ПОДВИЖНЫХ И 2 ФИКСИРОВАННЫХ СТВОРОК С КРЫШКОЙ 001LD00

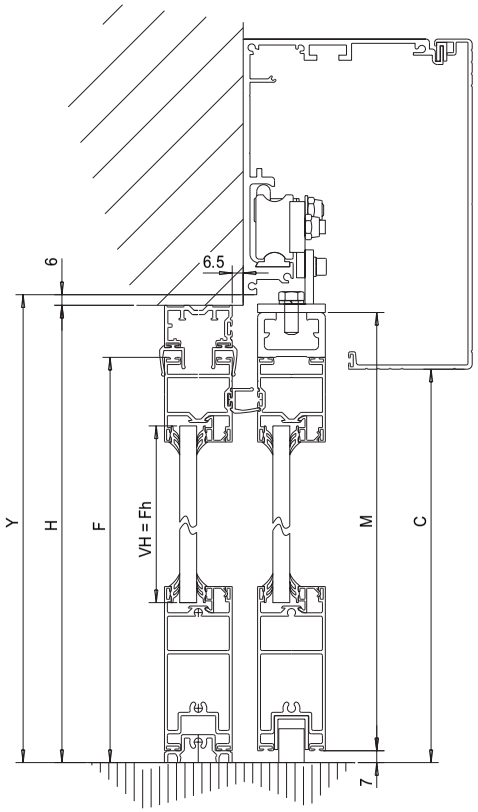

ОПРЕДЕЛЕНИЕ РАЗМЕРОВ ПО ВЕРТИКАЛИ

H= РАЗМЕР ПРОЕМА ПО ВЕРТИКАЛИ

Y=H+6	(выравнивание несущего профиля для автоматики)
M=H-12	(высота подвижной створки (001MAL226X2))
F=H-30	(высота фиксированной створки)
C=H-38	(высота края крышки несущего профиля)
Vh=H-166	(высота стекла)
Th=H	(высота крышки для вертикального профиля)
Ch=H-28	(высота стойки для фотоэлементов)
Fh=Vh	(длина уплотнителя для стекла по вертикали)

ОПРЕДЕЛЕНИЕ РАЗМЕРОВ ПО ГОРИЗОНТАЛИ

L= РАЗМЕР ПОЕМА ПО ГОРИЗОНТАЛИ

Vp=L/2-250	(размер проема при открытой створке)
Wl=L/4-95	(длина 001MAL226; 001MAL227)
Vl=L/4-78	(размер стекла)
Fl=Vl	(длина уплотнителей для стекла по горизонтали)
Gl=L/4-18	(длина нижнего направляющего профиля 001MAM699)
Cl=L/2-65	(длина верхнего перекрытия)
A=L/2+35	(длина 001MAL224; 001MAL230)
A+Vp+20 = T	(длина несущего профиля)
T=L	(рекомендуемая длина несущего профиля)

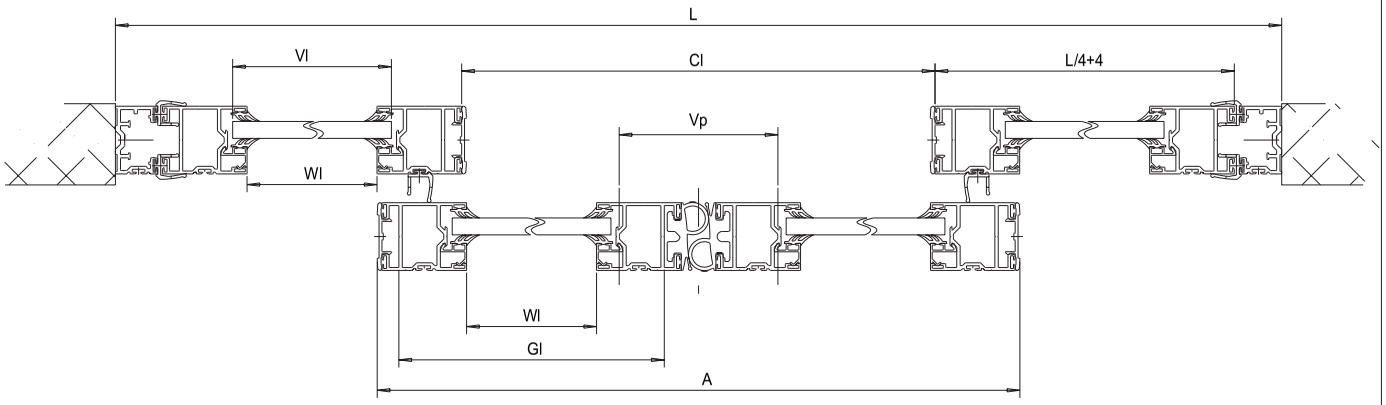

ВНИМАНИЕ: РЕКОМЕНДУЕМАЯ ДЛИНА НЕСУЩЕГО ПРОФИЛЯ ЦЕНТРУЕТСЯ ПО ПРОЕМУ

СПЕЦИФИКАЦИЯ

ЭЛЕМЕНТЫ	РАЗМЕРЫ 90ß	РАЗМЕРЫ 45ß	КОЛ.	001MAL225	КОЛ.	001MAL226	КОЛ.	001MAL227	КОЛ.	001MAL228	КОЛ.	001MAL229	КОЛ.	001MAL230	КОЛ.	001MAL231	КОЛ.	001MAL223	КОЛ.	001MAL224	КОЛ.	001MAM613	КОЛ.	001MAM699
ПОДВИЖНАЯ СТВОРКА			.	.	4	H-12	.	.	.	.	.	.	2	H-12	4	H-166	.	.	2	H-12	.	.	.	.
ПОДВИЖНАЯ СТВОРКА			.	.	2	L/4-95	2	L/4-95	.	.	.	.	.	.	4	L/4-95	.	.	.	.	2	L/4-95	2	L/4-18
ФИКСИРОВАННАЯ СТВОРКА			.	.	4	H-30	.	.	.	.	.	.	2	H-30	4	H-166	2	H-30	.	.	.	.	.	.
ФИКСИРОВАННАЯ СТВОРКА			.	.	2	L/4-95	2	L/4-95	2	L/4-95	.	.	.	.	4	L/4-95	.	.	.	.	.	.	.	.
РАМА			2	H	.	.	.	.	.	.	.	.	.	.	.	.	.	.	.	.	.	.	.	.
РАМА			1	L	.	.	.	.	.	.	.	.	1	L/2-65	.	.	.	.	.	.	.	.	.	.
РАЗНОЕ			.	.	.	.	.	.	.	.	.	.	.	.	.	.	4	H-25	.	.	.	.	.	.
РАЗНОЕ			.	.	.	.	.	.	.	.	.	.	.	.	.	.	1	L/2	.	.	.	.	.	.
РАЗНОЕ			.	.	.	.	.	.	.	.	.	.	.	.	.	.	4	L/4+4	.	.	.	.	.	.

АКСЕССУАРЫ	АРТИКУЛ	КОЛ.	РАЗМЕР
ПЛАНКА ДЛЯ ФИКС. СТВОРКИ	001MAF002	4	.
АНКЕРЫ ДЛЯ ФИКС. СТВОРКИ	001MAF003	2	.
ВЕРХНИЙ ПРОФИЛЬ (АНТИПАНИКА)	001MAM002	0	.
НАБОР ДЛЯ СБОРКИ 1 СТВОРКИ	001MAMF01	4	.
УГОЛОК ДЛЯ ПРОФИЛЕЙ	001MAMF02	8	.
УГОЛОК ДЛЯ ОКАНТОВКИ	001MAMF03	2	.
КРЕПЛЕНИЕ СТВОРКИ К ТЕЛЕЖКЕ	001MAM003	2	.
ПЛОЩАДЬ СТЕКЛА	1	4	H-166xL/4-78
ДЛИНА УПЛАТНИТЕЛЯ ДЛЯ СТЕКЛА	1	1	(H+L/4-250)x16

1

Стекло	Кг/м²	Уплотнитель
15мм	37.5	009P3+герметик
14мм	35	009P3x2
12мм	30	009P4x2
10мм	25	009P5x2
8мм	20	009P5+P6
6мм	15	001P6x2
4мм	10	001P7x2

Разработано и произведено CAME. Воспроизведение материалов запрещено.

CAME

СЕРИЯ 40

ОПРЕДЕЛЕНИЕ ПАРАМЕТРОВ СИСТЕМЫ ИЗ 1 ПОДВИЖНЫХ И 1 ФИКСИРОВАННЫХ СТВОРОК С ИНТЕГРИРОВАННОЙ СИСТЕМОЙ АНТИПАНИКА MI6030/6130 (вариант 1) И КРЫШКОЙ 001LC00

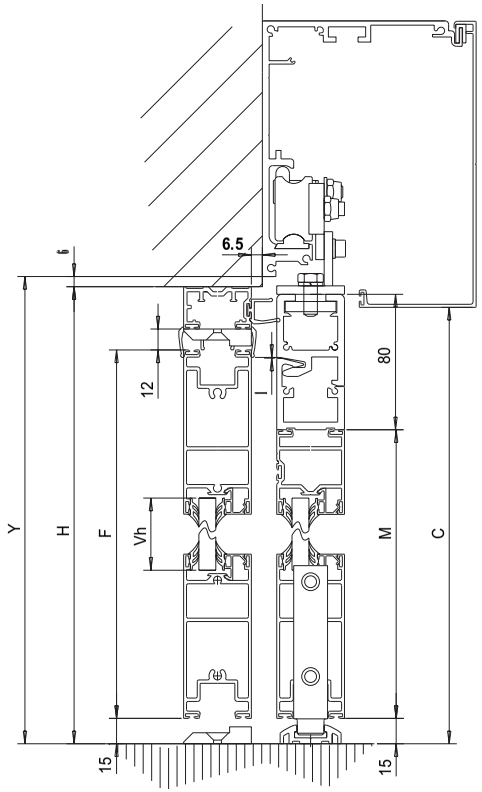

ОПРЕДЕЛЕНИЕ РАЗМЕРОВ ПО ВЕРТИКАЛИ

H= РАЗМЕР ПРОЕМА ПО ВЕРТИКАЛИ

Y=H+6	(выравнивание несущего профиля для автоматики)
M=H-99	(высота подвижной створки (001MAL226X2))
F=H-52	(высота фиксированной створки)
C=H-12	(высота края крышки несущего профиля)
Vh=H-228	(высота стекла)
Th=H	(высота крышки для вертикального профиля)
Ch=H-52	(высота стойки для фотоэлементов)
Fh=H-228	(длина уплотнителя для стекла по вертикали)

ОПРЕДЕЛЕНИЕ РАЗМЕРОВ ПО ГОРИЗОНТАЛИ

L= РАЗМЕР ПОЕМА ПО ГОРИЗОНТАЛИ

Vp=L/2-155	(размер проема при открытой створке)
Wl=L/2-118	(длина 001MAL226; 001MAL227)
Vl=L/2-100	(размер стекла)
Fl=L/2-118	(длина уплотнителей для стекла по горизонтали)
Gl=L/2+20	(длина нижнего направляющего профиля 001MAM699)
Cl=L/2-47	(длина верхнего перекрытия)
A=L/2+1	(длина 001MAL224; 001MAL230)
T=L	(длина несущего профиля)

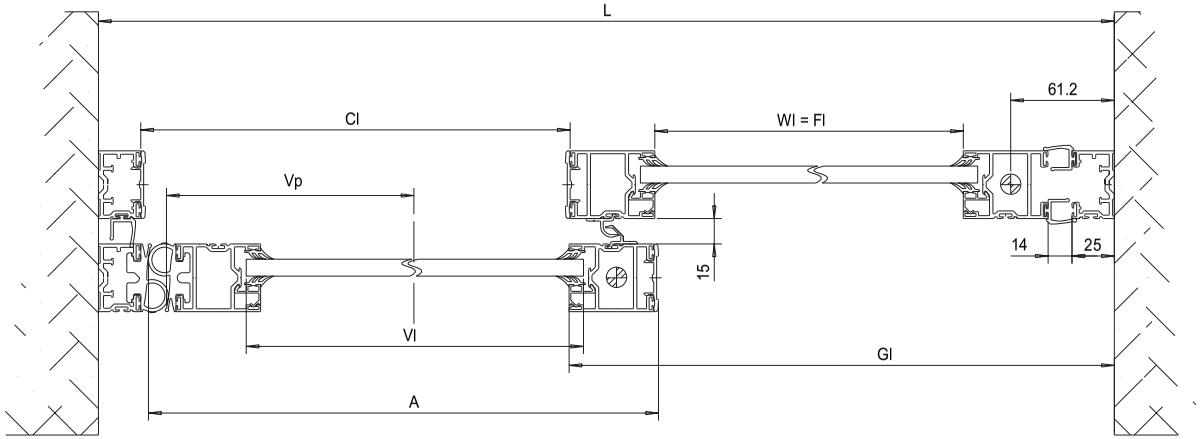

СПЕЦИФИКАЦИЯ

ЭЛЕМЕНТЫ	РАЗМЕРЫ 90ß	РАЗМЕРЫ 45ß	КОЛ.	001MAL225	КОЛ.	001MAL226	КОЛ.	001MAL227	КОЛ.	001MAL228	КОЛ.	001MAL229	КОЛ.	001MAL230	КОЛ.	001MAL231	КОЛ.	001MAL223	КОЛ.	001MAL224	КОЛ.	.	КОЛ.	.
ПОДВИЖНАЯ СТВОРКА			.	.	2	H-99	.	.	.	.	1	H-99	1	H-99	2	H-228	.	.	1	H-99	.	.	.	.
ПОДВИЖНАЯ СТВОРКА			.	.	2	H-52	.	.	.	.	1	H-52	1	H-52	2	H-228	.	.	.	.	.	.	.	.
ФИКСИРОВАННАЯ СТВОРКА			.	.	1	L/2-118	3	L/2-118	.	.	.	.	.	.	4	L/2-118	.	.	.	.	.	.	.	.
ФИКСИРОВАННАЯ СТВОРКА			2	H	.	.	.	.	.	.	.	.	1	H-28	.	.	.	.	.	.	.	.	.	.
РАМА			1	L	.	.	.	.	.	.	.	.	1	L/2-47	.	.	.	.	.	.	.	.	.	.
РАМА			1	H+6	.	.	.	.	.	.	.	.	.	.	.	.	.	.	1	H+6	.	.	.	.
РАЗНОЕ			.	.	.	.	.	.	.	.	.	.	.	.	.	.	3	H	.	.	.	.	.	.
РАЗНОЕ			.	.	.	.	.	.	.	.	.	.	.	.	.	.	2	L/2-35	.	.	.	.	.	.
РАЗНОЕ			.	.	.	.	.	.	.	.	.	.	.	.	.	.	1	L/2	.	.	.	.	.	.

АКСЕССУАРЫ	АРТИКУЛ	КОЛ.	РАЗМЕР
ПЛАНКА ДЛЯ ФИКС. СТВОРКИ	001MAF002	0	.
АНКЕРЫ ДЛЯ ФИКС. СТВОРКИ	001MAF003	0	.
ВЕРХНИЙ ПРОФИЛЬ (АНТИПАНИКА)	001MAM002	0	.
НАБОР ДЛЯ СБОРКИ 1 СТВОРКИ	001MAMF01	2	.
УГОЛОК ДЛЯ ПРОФИЛЕЙ	001MAMF02	2	.
УГОЛОК ДЛЯ ОКАНТОВКИ	001MAMF03	1	.
КРЕПЛЕНИЕ СТВОРКИ К ТЕЛЕЖКЕ	001MAM003	0	.
ПЛОЩАДЬ СТЕКЛА	1	2	H-228xL/2-100
ДЛИНА УПЛАТНИТЕЛЯ ДЛЯ СТЕКЛА	1	1	(H+L/2-250)x8

1

Стекло	Кг/м²	Уплотнитель
15мм	37.5	009P3+герметик
14мм	35	009P3x2
12мм	30	009P4x2
10мм	25	009P5x2
8мм	20	009P5+P6
6мм	15	001P6x2
4мм	10	001P7x2

Разработано и произведено CAME. Воспроизведение материалов запрещено.

СЕРИЯ 40

ОПРЕДЕЛЕНИЕ ПАРАМЕТРОВ СИСТЕМЫ ИЗ 1 ПОДВИЖНЫХ И 1 ФИКСИРОВАННЫХ СТВОРОК С ИНТЕГРИРОВАННОЙ СИСТЕМОЙ АНТИПАНИКА MI6030/6130 (вариант 1) И КРЫШКОЙ 001LD00

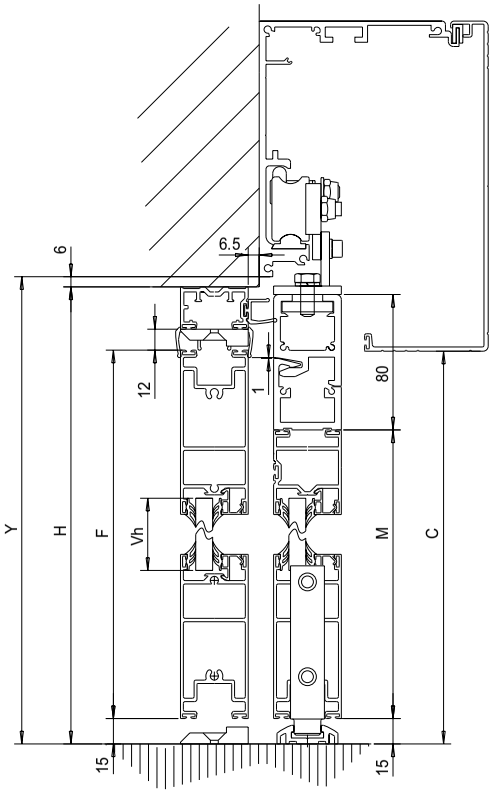

ОПРЕДЕЛЕНИЕ РАЗМЕРОВ ПО ВЕРТИКАЛИ

H= РАЗМЕР ПРОЕМА ПО ВЕРТИКАЛИ

Y=H+6	(выравнивание несущего профиля для автоматики)
M=H-99	(высота подвижной створки (001MAL226X2))
F=H-52	(высота фиксированной створки)
C=H-38	(высота края крышки несущего профиля)
Vh=H-228	(высота стекла)
Th=H	(высота крышки для вертикального профиля)
Ch=H-52	(высота стойки для фотоэлементов)
Fh=H-228	(длина уплотнителя для стекла по вертикали)

ОПРЕДЕЛЕНИЕ РАЗМЕРОВ ПО ГОРИЗОНТАЛИ

L= РАЗМЕР ПОЕМА ПО ГОРИЗОНТАЛИ

Vp=L/2-155	(размер проема при открытой створке)
Wl=L/2-118	(длина 001MAL226; 001MAL227)
Vl=L/2-100	(размер стекла)
Fl=L/2-118	(длина уплотнителей для стекла по горизонтали)
Gl=L/2+20	(длина нижнего направляющего профиля 001MAM699)
Cl=L/2-47	(длина верхнего перекрытия)
A=L/2+1	(длина 001MAL224; 001MAL230)
T=L	(длина несущего профиля)

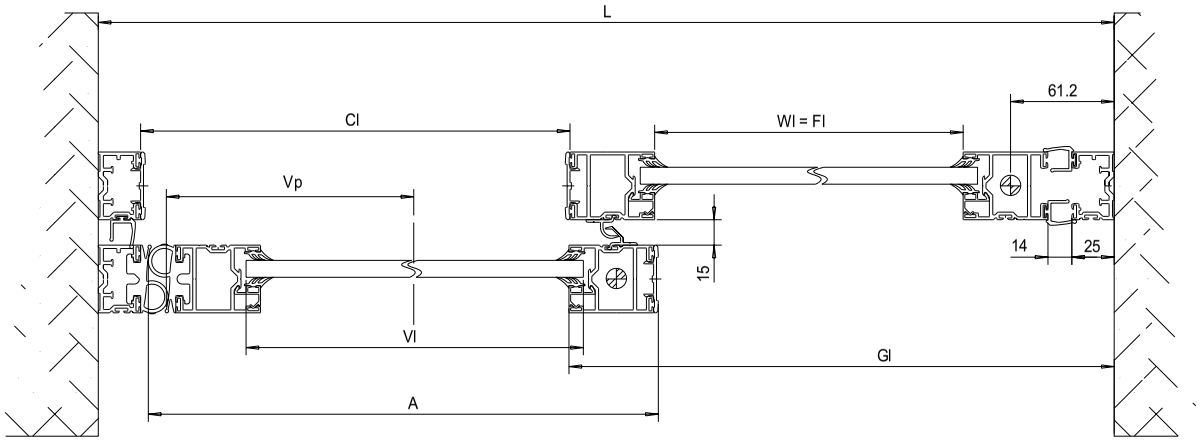

СПЕЦИФИКАЦИЯ

ЭЛЕМЕНТЫ	РАЗМЕРЫ 90ß 45ß	КОЛ.	001MAL225	КОЛ.	001MAL226	КОЛ.	001MAL227	КОЛ.	001MAL228	КОЛ.	001MAL229	КОЛ.	001MAL230	КОЛ.	001MAL231	КОЛ.	001MAL223	КОЛ.	001MAL224	КОЛ.	.	КОЛ.	.
ПОДВИЖНАЯ СТВОРКА		.	.	2	H-99	.	.	.	.	1	H-99	1	H-99	2	H-228	.	.	1	H-99	.	.	.	.
ПОДВИЖНАЯ СТВОРКА		.	.	2	H-52	.	.	.	.	1	H-52	1	H-52	2	H-228	.	.	.	.	.	.	.	.
ФИКСИРОВАННАЯ СТВОРКА		.	.	1	L/2-118	3	L/2-118	.	.	.	.	.	.	4	L/2-118	.	.	.	.	.	.	.	.
ФИКСИРОВАННАЯ СТВОРКА		2	H	.	.	.	.	.	.	.	.	1	H-28	.	.	.	.	.	.	.	.	.	.
РАМА		1	L	.	.	.	.	.	.	.	.	1	L/2-47	.	.	.	.	.	.	.	.	.	.
РАМА		1	H+6	.	.	.	.	.	.	.	.	.	.	.	.	.	.	1	H+6	.	.	.	.
РАЗНОЕ		.	.	.	.	.	.	.	.	.	.	.	.	.	.	3	H	.	.	.	.	.	.
РАЗНОЕ		.	.	.	.	.	.	.	.	.	.	.	.	.	.	2	L/2-35	.	.	.	.	.	.
РАЗНОЕ		.	.	.	.	.	.	.	.	.	.	.	.	.	.	1	L/2	.	.	.	.	.	.

АКСЕССУАРЫ	АРТИКУЛ	КОЛ.	РАЗМЕР
ПЛАНКА ДЛЯ ФИКС. СТВОРКИ	001MAF002	0	.
АНКЕРЫ ДЛЯ ФИКС. СТВОРКИ	001MAF003	0	.
ВЕРХНИЙ ПРОФИЛЬ (АНТИПАНИКА)	001MAM002	0	.
НАБОР ДЛЯ СБОРКИ 1 СТВОРКИ	001MAMF01	2	.
УГОЛОК ДЛЯ ПРОФИЛЕЙ	001MAMF02	2	.
УГОЛОК ДЛЯ ОКАНТОВКИ	001MAMF03	1	.
КРЕПЛЕНИЕ СТВОРКИ К ТЕЛЕЖКЕ	001MAM003	0	.
ПЛОЩАДЬ СТЕКЛА	1	2	H-228xL/2-100
ДЛИНА УПЛАТНИТЕЛЯ ДЛЯ СТЕКЛА	1	1	(H+L/2-250)x8

1

Стекло	Кг/м²	Уплотнитель
15мм	37.5	009P3+герметик
14мм	35	009P3x2
12мм	30	009P4x2
10мм	25	009P5x2
8мм	20	009P5+P6
6мм	15	001P6x2
4мм	10	001P7x2

Разработано и произведено CAME. Воспроизведение материалов запрещено.

CAME

СЕРИЯ 40

ОПРЕДЕЛЕНИЕ ПАРАМЕТРОВ СИСТЕМЫ ИЗ 1 ПОДВИЖНЫХ И 1 ФИКСИРОВАННЫХ СТВОРОК С ИНТЕГРИРОВАННОЙ СИСТЕМОЙ АНТИПАНИКА MI6030/6130 (вариант 2) И КРЫШКОЙ 001LC00

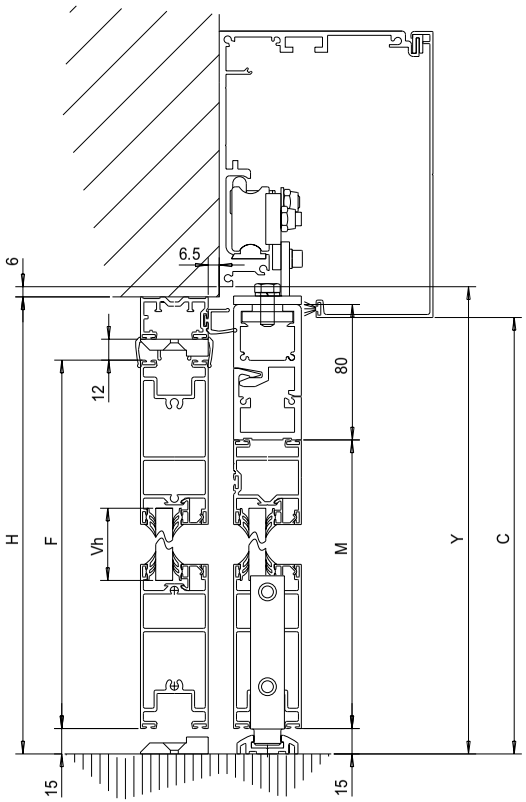

ОПРЕДЕЛЕНИЕ РАЗМЕРОВ ПО ВЕРТИКАЛИ

H=РАЗМЕР ПРОЕМА ПО ВЕРТИКАЛИ

Y=H+6	(выравнивание несущего профиля для автоматики)
M=H-99	(высота подвижной створки (001MAL226X2))
F=H-52	(высота фиксированной створки)
C=H-12	(высота края крышки несущего профиля)
Vh=H-228	(высота стекла)
Th=H	(высота крышки для вертикального профиля)
Ch=H-52	(высота стойки для фотоэлементов)
Fh=H-228	(длина уплотнителя для стекла по вертикали)

ОПРЕДЕЛЕНИЕ РАЗМЕРОВ ПО ГОРИЗОНТАЛИ

L= РАЗМЕР ПОЕМА ПО ГОРИЗОНТАЛИ

Vp=L/2-151	(размер проема при открытой створке)
Wl=L/2-114	(длина 001MAL226; 001MAL227)
Vl=L/2-97	(размер стекла)
Fl=Wl	(длина уплотнителей для стекла по горизонтали)
Gl=L/2+26	(длина нижнего направляющего профиля 001MAM699)
Cl=L/2-51	(длина верхнего перекрытия)
A=L/2+5	(длина 001MAL224; 001MAL230)
A+Vp+100 = T	(длина несущего профиля)
T=L+50	(рекомендуемая длина несущего профиля)

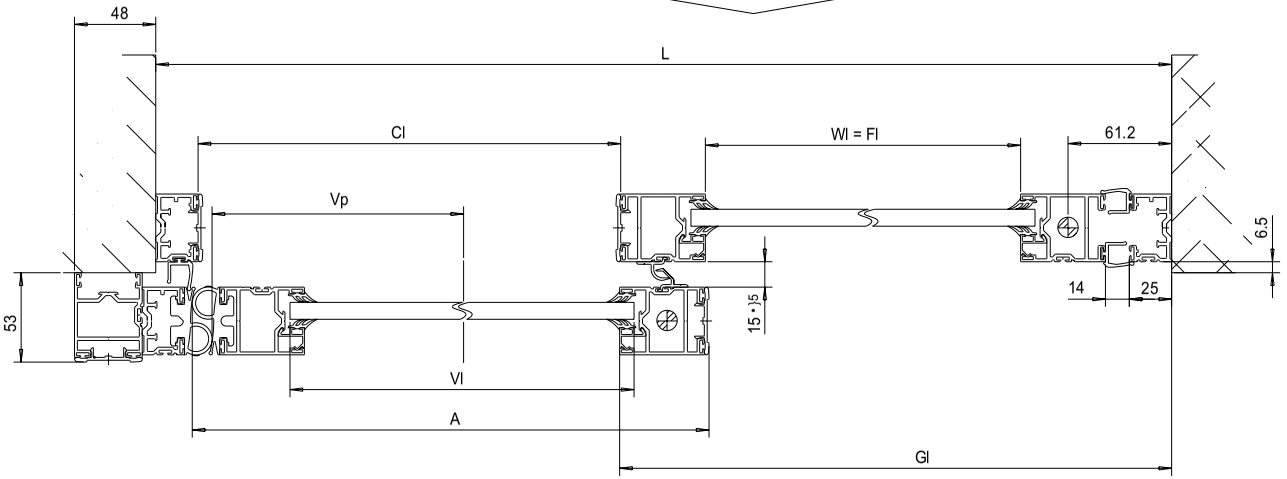

ВНИМАНИЕ: РЕКОМЕНДУЕМАЯ ДЛИНА НЕСУЩЕГО ПРОФИЛЯ ЦЕНТРУЕТСЯ ПО ПРОЕМУ

СПЕЦИФИКАЦИЯ

ЭЛЕМЕНТЫ	РАЗМЕРЫ 90ß	РАЗМЕРЫ 45ß	КОЛ.	001MAL225	КОЛ.	001MAL226	КОЛ.	001MAL227	КОЛ.	001MAL228	КОЛ.	001MAL229	КОЛ.	001MAL230	КОЛ.	001MAL231	КОЛ.	001MAL223	КОЛ.	001MAL224	КОЛ.	.	КОЛ.	.
ПОДВИЖНАЯ СТВОРКА			.	.	2	H-99	.	.	.	.	1	H-99	1	H-99	2	H-228	.	.	1	H-99	.	.	.	.
ПОДВИЖНАЯ СТВОРКА			.	.	2	H-52	.	.	.	.	1	H-52	1	H-52	2	H-228	.	.	.	.	.	.	.	.
ФИКСИРОВАННАЯ СТВОРКА			.	.	1	L/2-114	3	L/2-114	.	.	.	.	.	.	4	L/2-114	.	.	.	.	.	.	.	.
ФИКСИРОВАННАЯ СТВОРКА			2	H	.	.	.	.	.	.	.	.	1	H-28	.	.	.	.	.	.	.	.	.	.
РАМА			1	L	.	.	.	.	.	.	.	.	1	L/2-51	.	.	.	.	.	.	.	.	.	.
РАМА			1	H+6	1	H+6	.	.	.	.	.	.	1	H+6	.	.	.	.	1	H+6	.	.	.	.
РАЗНОЕ			.	.	.	.	.	.	.	.	.	.	.	.	.	.	3	H	.	.	.	.	.	.
РАЗНОЕ			.	.	.	.	.	.	.	.	.	.	.	.	.	.	2	L/2-35	.	.	.	.	.	.
РАЗНОЕ			.	.	.	.	.	.	.	.	.	.	.	.	.	.	1	L/2	.	.	.	.	.	.

АКСЕССУАРЫ	АРТИКУЛ	КОЛ.	РАЗМЕР
ПЛАНКА ДЛЯ ФИКС. СТВОРКИ	001MAF002	0	.
АНКЕРЫ ДЛЯ ФИКС. СТВОРКИ	001MAF003	0	.
ВЕРХНИЙ ПРОФИЛЬ (АНТИПАНИКА)	001MAM002	0	.
НАБОР ДЛЯ СБОРКИ 1 СТВОРКИ	001MAMF01	2	.
УГОЛОК ДЛЯ ПРОФИЛЕЙ	001MAMF02	2	.
УГОЛОК ДЛЯ ОКАНТОВКИ	001MAMF03	1	.
КРЕПЛЕНИЕ СТВОРКИ К ТЕЛЕЖКЕ	001MAM003	0	.
ПЛОЩАДЬ СТЕКЛА	1	2	H-228xL/2-97
ДЛИНА УПЛАТНИТЕЛЯ ДЛЯ СТЕКЛА	1	1	(H+L/2-250)x8

1

Стекло	Кг/м²	Уплотнитель
15мм	37.5	009P3+герметик
14мм	35	009P3x2
12мм	30	009P4x2
10мм	25	009P5x2
8мм	20	009P5+P6
6мм	15	001P6x2
4мм	10	001P7x2

Разработано и произведено CAME. Воспроизведение материалов запрещено.

СЕРИЯ 40

ОПРЕДЕЛЕНИЕ ПАРАМЕТРОВ СИСТЕМЫ ИЗ 1 ПОДВИЖНЫХ И 1 ФИКСИРОВАННЫХ СТВОРОК С ИНТЕГРИРОВАННОЙ СИСТЕМОЙ АНТИПАНИКА MI6030/6130 (вариант 2) И КРЫШКОЙ 001LD00

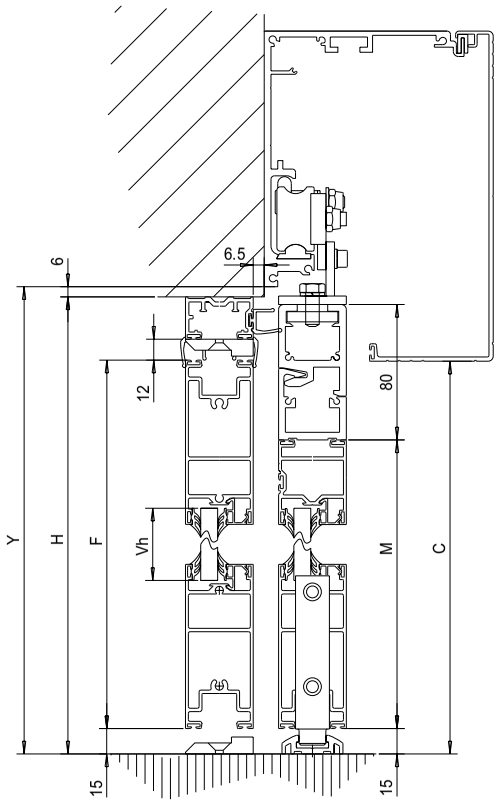

ОПРЕДЕЛЕНИЕ РАЗМЕРОВ ПО ВЕРТИКАЛИ

H= РАЗМЕР ПРОЕМА ПО ВЕРТИКАЛИ

Y=H+6	(выравнивание несущего профиля для автоматики)
M=H-99	(высота подвижной створки (001MAL226X2))
F=H-52	(высота фиксированной створки)
C=H-38	(высота края крышки несущего профиля)
Vh=H-228	(высота стекла)
Th=H	(высота крышки для вертикального профиля)
Ch=H-52	(высота стойки для фотоэлементов)
Fh=H-228	(длина уплотнителя для стекла по вертикали)

ОПРЕДЕЛЕНИЕ РАЗМЕРОВ ПО ГОРИЗОНТАЛИ

L= РАЗМЕР ПОЕМА ПО ГОРИЗОНТАЛИ

Vp=L/2-151	(размер проема при открытой створке)
Wl=L/2-114	(длина 001MAL226; 001MAL227)
Vl=L/2-97	(размер стекла)
Fl=Wl	(длина уплотнителей для стекла по горизонтали)
Gl=L/2+26	(длина нижнего направляющего профиля 001MAM699)
Cl=L/2-51	(длина верхнего перекрытия)
A=L/2+5	(длина 001MAL224; 001MAL230)
A+Vp+100 = T	(длина несущего профиля)
T=L+50	(рекомендуемая длина несущего профиля)

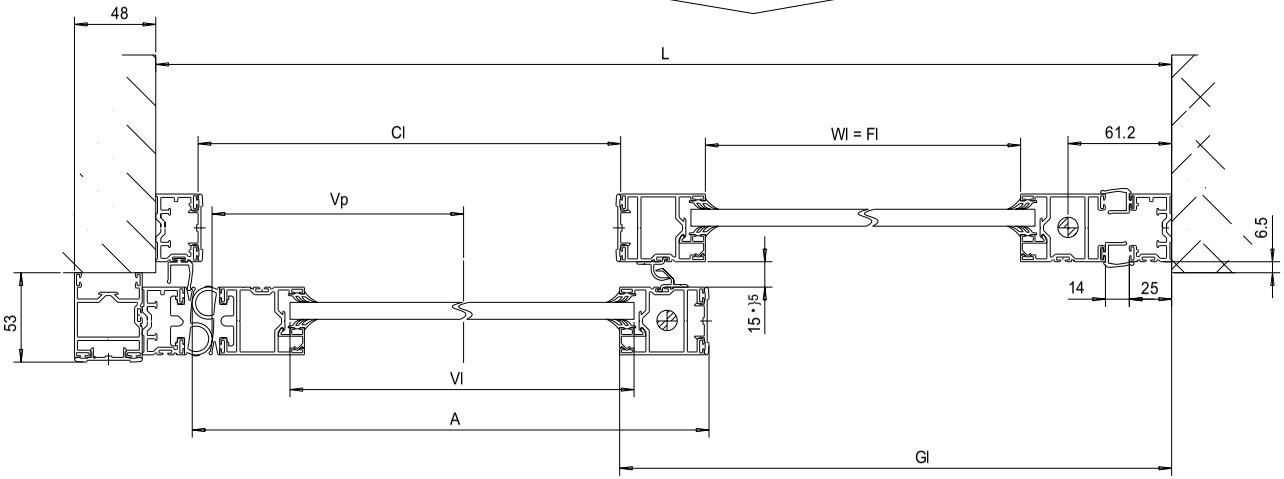

ВНИМАНИЕ: РЕКОМЕНДУЕМАЯ ДЛИНА НЕСУЩЕГО ПРОФИЛЯ ЦЕНТРУЕТСЯ ПО ПРОЕМУ

СПЕЦИФИКАЦИЯ

ЭЛЕМЕНТЫ	РАЗМЕРЫ 90ß	РАЗМЕРЫ 45ß	КОЛ.	001MAL225	КОЛ.	001MAL226	КОЛ.	001MAL227	КОЛ.	001MAL228	КОЛ.	001MAL229	КОЛ.	001MAL230	КОЛ.	001MAL231	КОЛ.	001MAL223	КОЛ.	001MAL224	КОЛ.	.	КОЛ.	.
ПОДВИЖНАЯ СТВОРКА			.	.	2	H-99	.	.	.	.	1	H-99	1	H-99	2	H-228	.	.	1	H-99	.	.	.	.
ПОДВИЖНАЯ СТВОРКА			.	.	2	H-52	.	.	.	.	1	H-52	1	H-52	2	H-228	.	.	.	.	.	.	.	.
ФИКСИРОВАННАЯ СТВОРКА			.	.	1	L/2-114	3	L/2-114	.	.	.	.	.	.	4	L/2-114	.	.	.	.	.	.	.	.
ФИКСИРОВАННАЯ СТВОРКА			2	H	.	.	.	.	.	.	.	.	1	H-28	.	.	.	.	.	.	.	.	.	.
РАМА			1	L	.	.	.	.	.	.	.	.	1	L/2-51	.	.	.	.	.	.	.	.	.	.
РАМА			1	H+6	1	H+6	.	.	.	.	.	.	1	H+6	.	.	.	.	1	H+6	.	.	.	.
РАЗНОЕ			.	.	.	.	.	.	.	.	.	.	.	.	.	.	3	H	.	.	.	.	.	.
РАЗНОЕ			.	.	.	.	.	.	.	.	.	.	.	.	.	.	2	L/2-35	.	.	.	.	.	.
РАЗНОЕ			.	.	.	.	.	.	.	.	.	.	.	.	.	.	1	L/2	.	.	.	.	.	.

АКСЕССУАРЫ	АРТИКУЛ	КОЛ	РАЗМЕР
ПЛАНКА ДЛЯ ФИКС. СТВОРКИ	001MAF002	0	.
АНКЕРЫ ДЛЯ ФИКС. СТВОРКИ	001MAF003	0	.
ВЕРХНИЙ ПРОФИЛЬ (АНТИПАНИКА)	001MAM002	0	.
НАБОР ДЛЯ СБОРКИ 1 СТВОРКИ	001MAMF01	2	.
УГОЛОК ДЛЯ ПРОФИЛЕЙ	001MAMF02	2	.
УГОЛОК ДЛЯ ОКАНТОВКИ	001MAMF03	1	.
КРЕПЛЕНИЕ СТВОРКИ К ТЕЛЕЖКЕ	001MAM003	0	.
ПЛОЩАДЬ СТЕКЛА	1	2	H-228xL/2-97
ДЛИНА УПЛАТНИТЕЛЯ ДЛЯ СТЕКЛА	1	1	(H+L/2-250)x8

1

Стекло	Кг/м²	Уплотнитель
15мм	37.5	009P3+герметик
14мм	35	009P3x2
12мм	30	009P4x2
10мм	25	009P5x2
8мм	20	009P5+P6
6мм	15	001P6x2
4мм	10	001P7x2

Разработано и произведено CAME. Воспроизведение материалов запрещено.

CAME

СЕРИЯ 40

ОПРЕДЕЛЕНИЕ ПАРАМЕТРОВ СИСТЕМЫ ИЗ 2 ПОДВИЖНЫХ И 2 ФИКСИРОВАННЫХ СТВОРОК С ИНТЕГРИРОВАННОЙ СИСТЕМОЙ АНТИПАНИКА MI6040/6140 И КРЫШКОЙ 001LC00

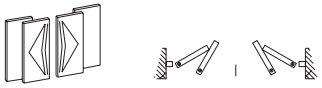

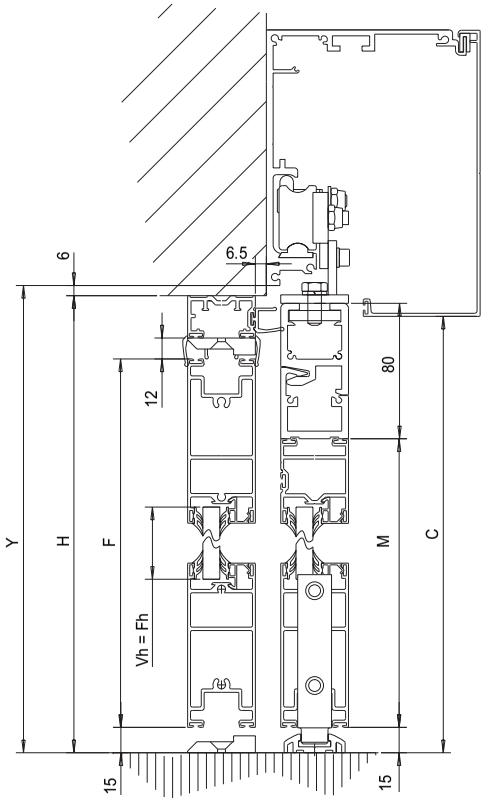

ОПРЕДЕЛЕНИЕ РАЗМЕРОВ ПО ВЕРТИКАЛИ

H= РАЗМЕР ПРОЕМА ПО ВЕРТИКАЛИ

Y=H+6	(выравнивание несущего профиля для автоматики)
M=H-99	(высота подвижной створки (001MAL226X2))
F=H-52	(высота фиксированной створки)
C=H-12	(высота края крышки несущего профиля)
Vh=H-228	(высота стекла)
Th=H	(высота крышки для вертикального профиля)
Ch=H-52	(высота стойки для фотоэлементов)
Fh=H-228	(длина уплотнителя для стекла по вертикали)

ОПРЕДЕЛЕНИЕ РАЗМЕРОВ ПО ГОРИЗОНТАЛИ

L= РАЗМЕР ПОЕМА ПО ГОРИЗОНТАЛИ

Vp=L/2-264	(размер проема при открытой створке)
Wl=L/4-100	(длина 001MAL226; 001MAL227)
Vl=L/4-83	(размер стекла)
Fl=L/4-100	(длина уплотнителей для стекла по горизонтали)
Gl=L/4+40	(длина нижнего направляющего профиля 001MAM699)
Cl=L/2-76	(длина верхнего перекрытия)
A=L/2+26	(длина 001MAL224; 001MAL230)
A/2+Vp+40 = T	(рекомендуемая длина несущего профиля)
T=L	(длина несущего профиля)

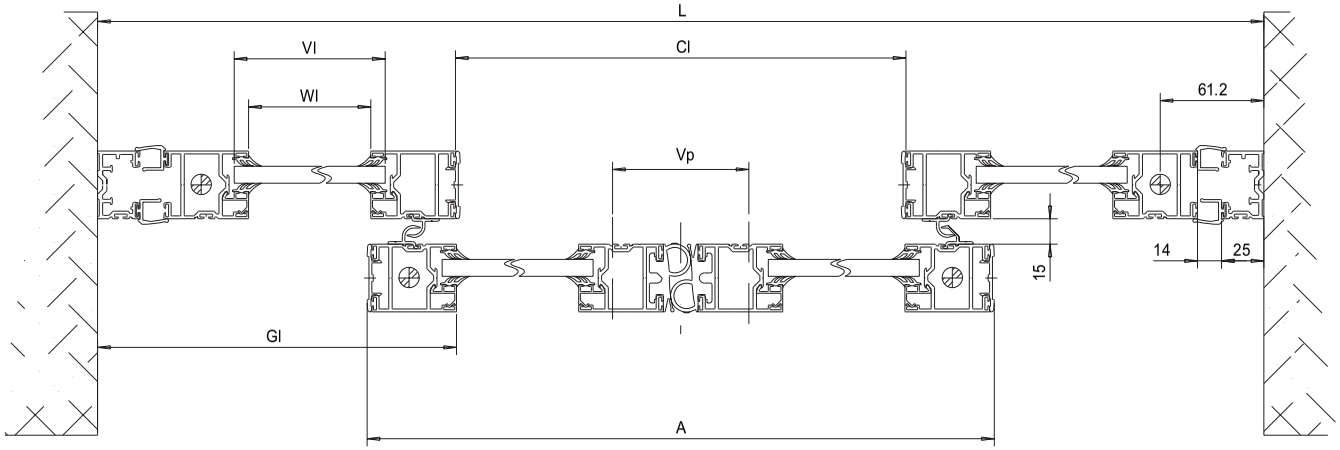

СПЕЦИФИКАЦИЯ

ЭЛЕМЕНТЫ	РАЗМЕРЫ 90ß	РАЗМЕРЫ 45ß	КОЛ.	001MAL225	КОЛ.	001MAL226	КОЛ.	001MAL227	КОЛ.	001MAL228	КОЛ.	001MAL229	КОЛ.	001MAL230	КОЛ.	001MAL231	КОЛ.	001MAL223	КОЛ.	001MAL224	КОЛ.	.	КОЛ.	.
ПОДВИЖНАЯ СТВОРКА			.	.	4	H-99	.	.	.	.	2	H-99	2	H-99	4	H-228	.	.	2	H-99	.	.	.	.
ПОДВИЖНАЯ СТВОРКА			.	.	4	H-52	.	.	.	.	2	H-52	2	H-52	4	H-228	.	.	.	.	.	.	.	.
ФИКС./ПОДВИЖН. СТВОРКА			.	.	2	L/4-100	6	L/4-100	.	.	.	.	.	.	8	L/4-100	.	.	.	.	.	.	.	.
РАМА			2	H	.	.	.	.	.	.	.	.	.	.	.	.	.	.	.	.	.	.	.	.
РАМА			1	L	.	.	.	.	.	.	.	.	1	L/2-76	.	.	.	.	.	.	.	.	.	.
.			.	.	.	.	.	.	.	.	.	.	.	.	.	.	.	.	.	.	.	.	.	.
РАЗНОЕ			.	.	.	.	.	.	.	.	.	.	.	.	.	.	4	H	.	.	.	.	.	.
РАЗНОЕ			.	.	.	.	.	.	.	.	.	.	.	.	.	.	4	L/4+13	.	.	.	.	.	.
РАЗНОЕ			.	.	.	.	.	.	.	.	.	.	.	.	.	.	1	L/2	.	.	.	.	.	.

АКСЕССУАРЫ	АРТИКУЛ	КОЛ.	РАЗМЕР
ПЛАНКА ДЛЯ ФИКС. СТВОРКИ	001MAF002	0	.
АНКЕРЫ ДЛЯ ФИКС. СТВОРКИ	001MAF003	0	.
ВЕРХНИЙ ПРОФИЛЬ (АНТИПАНИКА)	001MAM002	0	.
НАБОР ДЛЯ СБОРКИ 1 СТВОРКИ	001MAMF01	4	.
УГОЛОК ДЛЯ ПРОФИЛЕЙ	001MAMF02	4	.
УГОЛОК ДЛЯ ОКАНТОВКИ	001MAMF03	0	.
КРЕПЛЕНИЕ СТВОРКИ К ТЕЛЕЖКЕ	001MAM003	0	.
ПЛОЩАДЬ СТЕКЛА	(1)	4	H-228xL/4-83
ДЛИНА УПЛАТНИТЕЛЯ ДЛЯ СТЕКЛА	(1)	1	(H+L/4-250)x16

(1)

Стекло	Кг/м²	Уплотнитель
15мм	37.5	009P3+герметик
14мм	35	009P3x2
12мм	30	009P4x2
10мм	25	009P5x2
8мм	20	009P5+P6
6мм	15	001P6x2
4мм	10	001P7x2

Разработано и произведено CAME. Воспроизведение материалов запрещено.

СЕРИЯ 40

ОПРЕДЕЛЕНИЕ ПАРАМЕТРОВ СИСТЕМЫ ИЗ 2 ПОДВИЖНЫХ И 2 ФИКСИРОВАННЫХ СТВОРОК С ИНТЕГРИРОВАННОЙ СИСТЕМОЙ АНТИПАНИКА MI6040/6140 И КРЫШКОЙ 001LD00

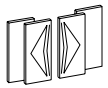

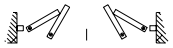

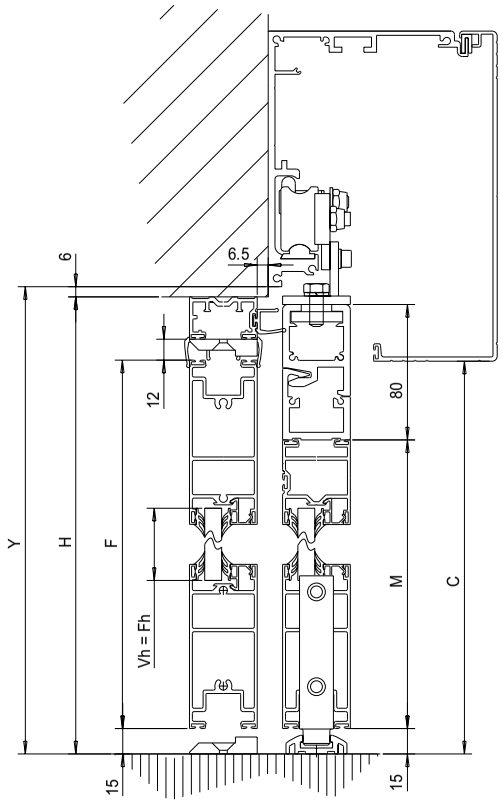

ОПРЕДЕЛЕНИЕ РАЗМЕРОВ ПО ВЕРТИКАЛИ

H= РАЗМЕР ПРОЕМА ПО ВЕРТИКАЛИ

Y=H+6	(выравнивание несущего профиля для автоматики)
M=H-99	(высота подвижной створки (001MAL226X2))
F=H-52	(высота фиксированной створки)
C=H-38	(высота края крышки несущего профиля)
Vh=H-228	(высота стекла)
Th=H	(высота крышки для вертикального профиля)
Ch=H-52	(высота стойки для фотоэлементов)
Fh=H-228	(длина уплотнителя для стекла по вертикали)

ОПРЕДЕЛЕНИЕ РАЗМЕРОВ ПО ГОРИЗОНТАЛИ

L= РАЗМЕР ПОЕМА ПО ГОРИЗОНТАЛИ

Vp=L/2-264	(размер проема при открытой створке)
Wl=L/4-100	(длина 001MAL226; 001MAL227)
Vl=L/4-83	(размер стекла)
Fl=L/4-100	(длина уплотнителей для стекла по горизонтали)
Gl=L/4+40	(длина нижнего направляющего профиля 001MAM699)
Cl=L/2-76	(длина верхнего перекрытия)
A=L/2+26	(длина 001MAL224; 001MAL230)
A/2+Vp+40 = T	(рекомендуемая длина несущего профиля)
T=L	(длина несущего профиля)

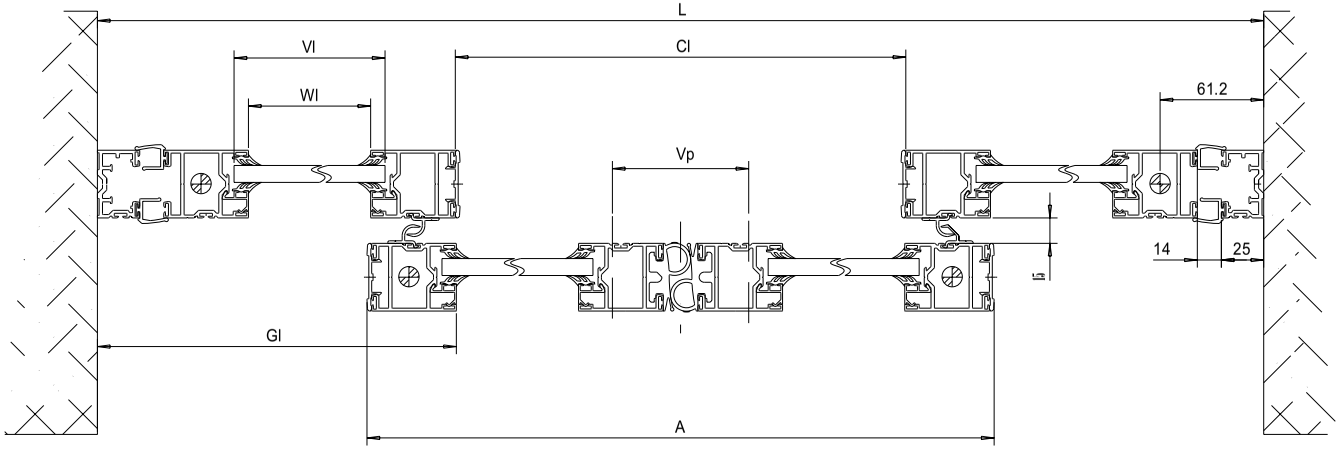

СПЕЦИФИКАЦИЯ

ЭЛЕМЕНТЫ	РАЗМЕРЫ 90ß 45ß	КОЛ.	001MAL225	КОЛ.	001MAL226	КОЛ.	001MAL227	КОЛ.	001MAL228	КОЛ.	001MAL229	КОЛ.	001MAL230	КОЛ.	001MAL231	КОЛ.	001MAL223	КОЛ.	001MAL224	КОЛ.	.	КОЛ.	.
ПОДВИЖНАЯ СТВОРКА		.	.	4	H-99	.	.	.	.	2	H-99	2	H-99	4	H-228	.	.	2	H-99	.	.	.	.
ПОДВИЖНАЯ СТВОРКА		.	.	4	H-52	.	.	.	.	2	H-52	2	H-52	4	H-228	.	.	.	.	.	.	.	.
ФИКС./ПОДВИЖН. СТВОРКА		.	.	2	L/4-100	6	L/4-100	.	.	.	.	.	.	8	L/4-100	.	.	.	.	.	.	.	.
РАМА		2	H	.	.	.	.	.	.	.	.	.	.	.	.	.	.	.	.	.	.	.	.
РАМА		1	L	.	.	.	.	.	.	.	.	1	L/2-76	.	.	.	.	.	.	.	.	.	.
.		.	.	.	.	.	.	.	.	.	.	.	.	.	.	.	.	.	.	.	.	.	.
РАЗНОЕ		.	.	.	.	.	.	.	.	.	.	.	.	.	.	4	H	.	.	.	.	.	.
РАЗНОЕ		.	.	.	.	.	.	.	.	.	.	.	.	.	.	4	L/4+13	.	.	.	.	.	.
РАЗНОЕ		.	.	.	.	.	.	.	.	.	.	.	.	.	.	1	L/2	.	.	.	.	.	.

АКСЕССУАРЫ	АРТИКУЛ	КОЛ.	РАЗМЕР
ПЛАНКА ДЛЯ ФИКС. СТВОРКИ	001MAF002	0	.
АНКЕРЫ ДЛЯ ФИКС. СТВОРКИ	001MAF003	0	.
ВЕРХНИЙ ПРОФИЛЬ (АНТИПАНИКА)	001MAM002	0	.
НАБОР ДЛЯ СБОРКИ 1 СТВОРКИ	001MAMF01	4	.
УГОЛОК ДЛЯ ПРОФИЛЕЙ	001MAMF02	4	.
УГОЛОК ДЛЯ ОКАНТОВКИ	001MAMF03	0	.
КРЕПЛЕНИЕ СТВОРКИ К ТЕЛЕЖКЕ	001MAM003	0	.
ПЛОЩАДЬ СТЕКЛА	1	4	H-228xL/4-83
ДЛИНА УПЛАТНИТЕЛЯ ДЛЯ СТЕКЛА	1	1	(H+L/4-250)x16

1

Стекло	Кг/м²	Уплотнитель
15мм	37.5	009P3+герметик
14мм	35	009P3x2
12мм	30	009P4x2
10мм	25	009P5x2
8мм	20	009P5+P6
6мм	15	001P6x2
4мм	10	001P7x2

Разработано и произведено CAME. Воспроизведение материалов запрещено.

CAME

СЕРИЯ 40

ОПРЕДЕЛЕНИЕ ПАРАМЕТРОВ СИСТЕМЫ ИЗ 2 ПОДВИЖНЫХ СТВОРОК С ИНТЕГРИРОВАННОЙ СИСТЕМОЙ АНТИПАНИКА MI6020/6120 (ОТКРЫВАНИЕ НАРУЖУ) И 2 ФИКСИРОВАННЫХ СТВОРОК И КРЫШКОЙ 001LC00

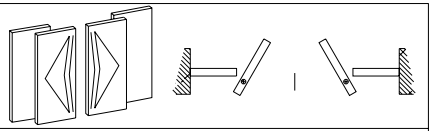

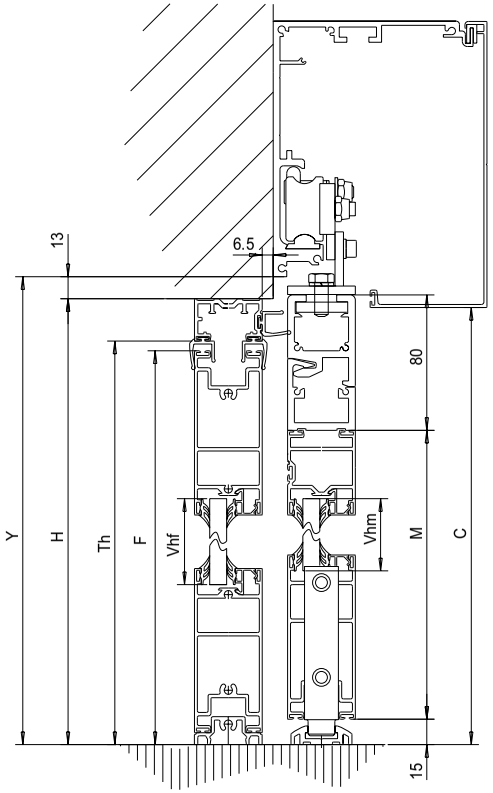

ОПРЕДЕЛЕНИЕ РАЗМЕРОВ ПО ВЕРТИКАЛИ

H= ВЫСОТА ПРОЕМА ПО ВЕРТИКАЛИ

Y=H+13	(выравнивание несущего профиля для автоматики)
M=H-93	(высота подвижной створки (001MAL226X2))
C=H-5	(высота фиксированной створки)
F=H-30	(высота фиксированной створки)
Vhf=H-213	(высота стекла фиксированной створки)
Vhm=H-220	(высота стекла подвижной створки)
Th=H-25	(высота крышки для вертикального профиля)
Ch=H-28	(высота стойки для фотоэлементов)
Fhm=Vhm	(длина уплотнителя для подвижной створки)
Fhf=Vhf	(длина уплотнителя для фиксированной створки)

ОПРЕДЕЛЕНИЕ РАЗМЕРОВ ПО ГОРИЗОНТАЛИ

L= РАЗМЕР ПОЕМА ПО ГОРИЗОНТАЛИ

Vp=L/2-200	(размер проема при открытой створке)
Vsf=L/-109	(ширина прохода при распахнутых створках)
Wl=L/4-123	(длина 001MAL226; 001MAL227)
Vl=L/4-106	(размер стекла)
Fl=Wl	(длина уплотнителей для стекла по горизонтали)
Gl=L/4+40	(длина нижнего направляющего профиля 001MAM699)
Cl=L/2-10	(длина верхнего перекрытия)
A=L/2+75	(длина 001MAL224; 001MAL230)
A+Vp+20 = T	(рекомендуемая длина несущего профиля)
T=L	(длина несущего профиля)

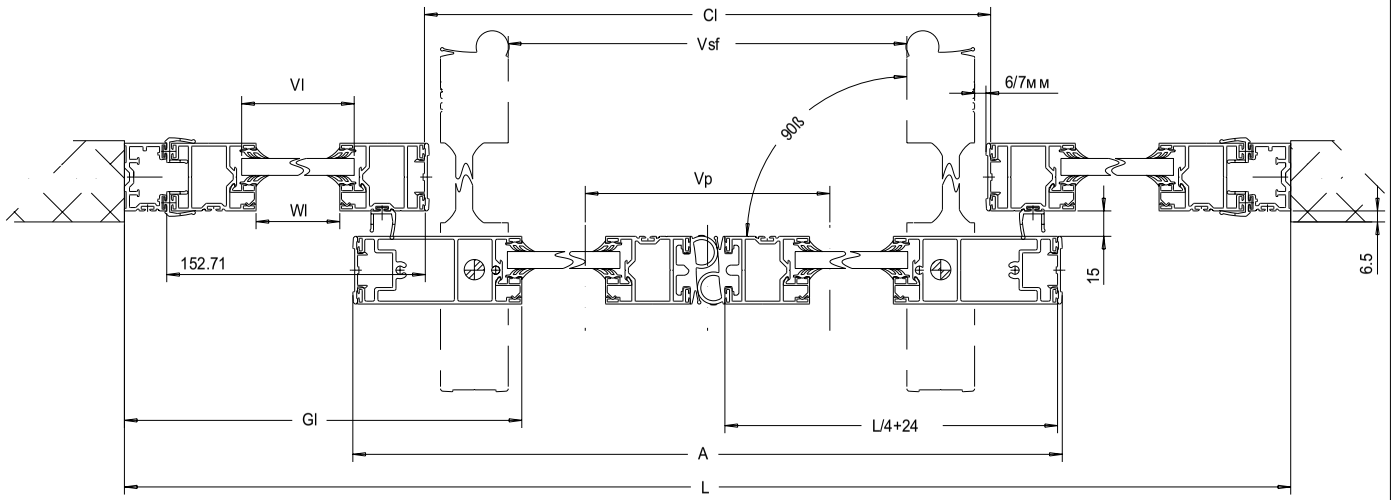

ВНИМАНИЕ: РЕКОМЕНДУЕМАЯ ДЛИНА НЕСУЩЕГО ПРОФИЛЯ ЦЕНТРУЕТСЯ ПО ПРОЕМУ

СПЕЦИФИКАЦИЯ

ЭЛЕМЕНТЫ	РАЗМЕРЫ 90ß	РАЗМЕРЫ 45ß	КОЛ.	001MAL225	КОЛ.	001MAL226	КОЛ.	001MAL227	КОЛ.	001MAL228	КОЛ.	001MAL229	КОЛ.	001MAL230	КОЛ.	001MAL231	КОЛ.	001MAL223	КОЛ.	001MAL224	КОЛ.	...	КОЛ.	...
ПОДВИЖНАЯ СТВОРКА			.	.	2	H-93	2	H-93	.	.	.	.	2	H-93	4	H-220	.	.	2	H-93	.	.	.	.
ПОДВИЖНАЯ СТВОРКА			.	.	2	L/4-123	2	L/4-123	.	.	.	.	2	80	4	L/4-123	.	.	.	.	.	.	.	.
ФИКС./ПОДВИЖН. СТВОРКА			.	.	4	H-30	.	.	.	.	.	.	2	H-28	4	H-213	2	H-30	.	.	.	.	.	.
ФИКС./ПОДВИЖН. СТВОРКА			.	.	.	.	4	L/4-123	2	L/4-123	.	.	.	.	4	L/4-123	4	L/4-20	.	.	.	.	.	.
РАМА			2	H	.	.	.	.	.	.	.	.	.	.	.	.	4	H-25	.	.	.	.	.	.
РАМА			1	L	.	.	.	.	.	.	.	.	1	L/2-10	.	.	1	L/2+53	.	.	.	.	.	.
.			.	.	.	.	.	.	.	.	.	.	.	.	.	.	.	.	.	.	.	.	.	.
РАЗНОЕ			.	.	.	.	.	.	.	.	.	.	.	.	.	.	.	.	.	.	.	.	.	.
РАЗНОЕ			.	.	.	.	.	.	.	.	.	.	.	.	.	.	.	.	.	.	.	.	.	.

АКСЕССУАРЫ	АРТИКУЛ	КОЛ.	РАЗМЕР
ПЛАНКА ДЛЯ ФИКС. СТВОРКИ	001MAF002	4	.
АНКЕРЫ ДЛЯ ФИКС. СТВОРКИ	001MAF003	2	.
ВЕРХНИЙ ПРОФИЛЬ (АНТИПАНИКА)	001MAM002	2	.
НАБОР ДЛЯ СБОРКИ 1 СТВОРКИ	001MAMF01	4	.
УГОЛОК ДЛЯ ПРОФИЛЕЙ	001MAMF02	4	.
УГОЛОК ДЛЯ ОКАНТОВКИ	001MAMF03	2	.
КРЕПЛЕНИЕ СТВОРКИ К ТЕЛЕЖКЕ	001MAM003	0	.
ПЛОЩАДЬ СТЕКЛА ПОДВ. СТВОРКИ	1	2	H-220xL/4-106
ПЛОЩАДЬ СТЕКЛА ФИКС. СТВОРКИ	1	2	H-213xL/4-106
ДЛИНА УПЛАТНИТЕЛЯ ДЛЯ СТЕКЛА	1	1	(H+L/4-250)x16

1

Стекло	Кг/м²	Уплотнитель
15мм	37.5	009P3+герметик
14мм	35	009P3x2
12мм	30	009P4x2
10мм	25	009P5x2
8мм	20	009P5+P6
6мм	15	001P6x2
4мм	10	001P7x2

Разработано и произведено CAME. Воспроизведение материалов запрещено.

CAME

СЕРИЯ 40

ОПРЕДЕЛЕНИЕ ПАРАМЕТРОВ СИСТЕМЫ ИЗ 2 ПОДВИЖНЫХ СТВОРОК С ИНТЕГРИРОВАННОЙ СИСТЕМОЙ АНТИПАНИКА MI6020/6120 (ОТКРЫВАНИЕ НАРУЖУ) И 2 ФИКСИРОВАННЫХ СТВОРОК И КРЫШКОЙ 001LD00

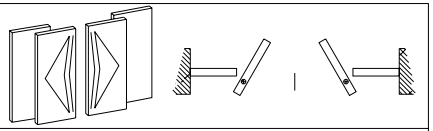

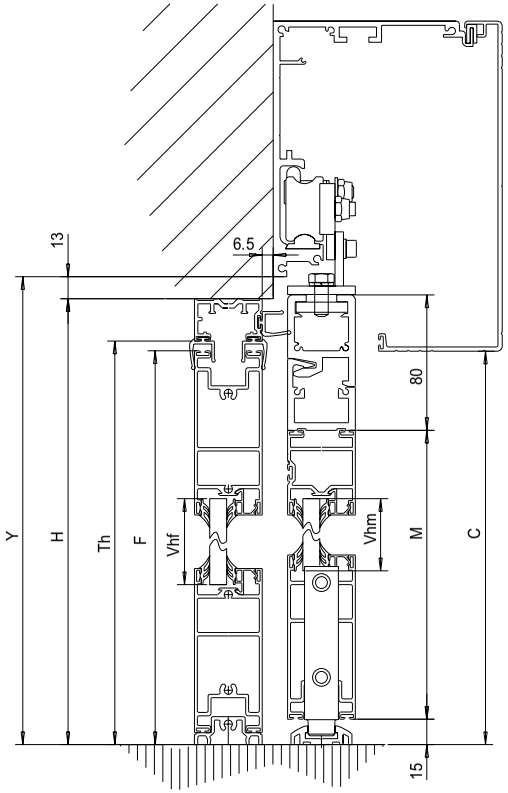

ОПРЕДЕЛЕНИЕ РАЗМЕРОВ ПО ВЕРТИКАЛИ

H= ВЫСОТА ПРОЕМА ПО ВЕРТИКАЛИ

Y=H+13	(выравнивание несущего профиля для автоматики)
M=H-93	(высота подвижной створки (001MAL226X2))
C=H-38	(высота фиксированной створки)
F=H-30	(высота фиксированной створки)
Vhf=H-213	(высота стекла фиксированной створки)
Vhm=H-220	(высота стекла подвижной створки)
Th=H-25	(высота крышки для вертикального профиля)
Ch=H-28	(высота стойки для фотоэлементов)
Fhm=Vhm	(длина уплотнителя для подвижной створки)
Fhf=Vhf	(длина уплотнителя для фиксированной створки)

ОПРЕДЕЛЕНИЕ РАЗМЕРОВ ПО ГОРИЗОНТАЛИ

L= РАЗМЕР ПОЕМА ПО ГОРИЗОНТАЛИ

Vp=L/2-200	(размер проема при открытой створке)
Vsf=L/-109	(ширина прохода при распахнутых створках)
Wl=L/4-123	(длина 001MAL226; 001MAL227)
Vl=L/4-106	(размер стекла)
Fl=Wl	(длина уплотнителей для стекла по горизонтали)
Gl=L/4+40	(длина нижнего направляющего профиля 001MAM699)
Cl=L/2-10	(длина верхнего перекрытия)
A=L/2+75	(длина 001MAL224; 001MAL230)
A+Vp+20 = T	(рекомендуемая длина несущего профиля)
T=L	(длина несущего профиля)

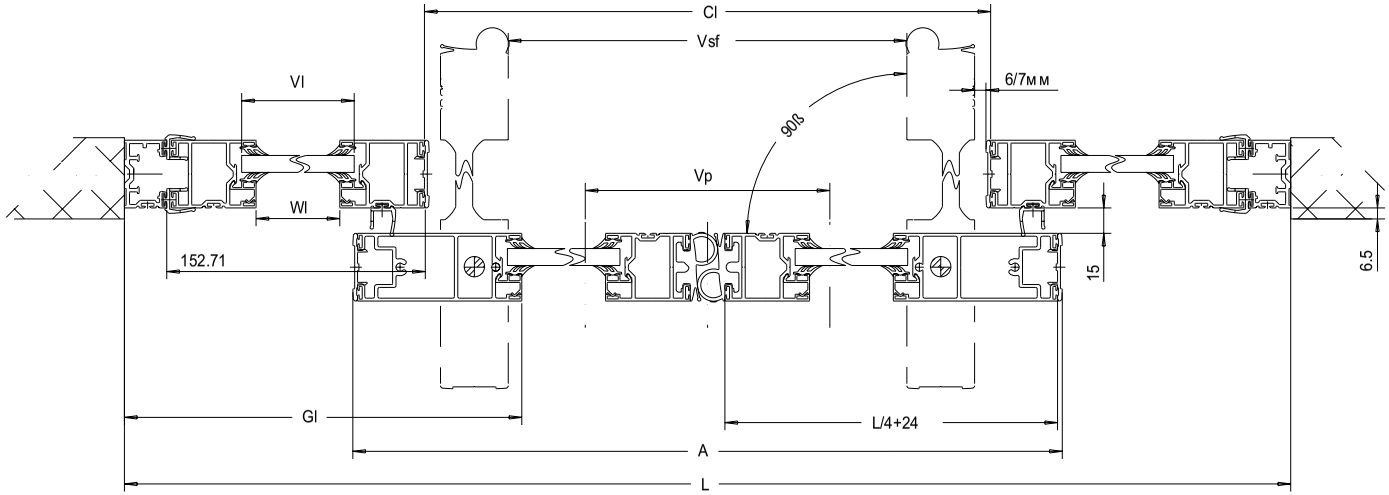

ВНИМАНИЕ: РЕКОМЕНДУЕМАЯ ДЛИНА НЕСУЩЕГО ПРОФИЛЯ ЦЕНТРУЕТСЯ ПО ПРОЕМУ

СПЕЦИФИКАЦИЯ

ЭЛЕМЕНТЫ	РАЗМЕРЫ 90ß	РАЗМЕРЫ 45ß	КОЛ.	001MAL225	КОЛ.	001MAL226	КОЛ.	001MAL227	КОЛ.	001MAL228	КОЛ.	001MAL229	КОЛ.	001MAL230	КОЛ.	001MAL231	КОЛ.	001MAL223	КОЛ.	001MAL224	КОЛ.	...	КОЛ.	...
ПОДВИЖНАЯ СТВОРКА			.	.	2	H-93	2	H-93	.	.	.	.	2	H-93	4	H-220	.	.	2	H-93	.	.	.	.
ПОДВИЖНАЯ СТВОРКА			.	.	2	L/4-123	2	L/4-123	.	.	.	.	2	80	4	L/4-123	.	.	.	.	.	.	.	.
ФИКС./ПОДВИЖН. СТВОРКА			.	.	4	H-30	.	.	.	.	.	.	2	H-28	4	H-213	2	H-30	.	.	.	.	.	.
ФИКС./ПОДВИЖН. СТВОРКА			.	.	.	.	4	L/4-123	2	L/4-123	.	.	.	.	4	L/4-123	4	L/4-20	.	.	.	.	.	.
РАМА			2	H	.	.	.	.	.	.	.	.	.	.	.	.	4	H-25	.	.	.	.	.	.
РАМА			1	L	.	.	.	.	.	.	.	.	1	L/2-10	.	.	1	L/2+53	.	.	.	.	.	.
.			.	.	.	.	.	.	.	.	.	.	.	.	.	.	.	.	.	.	.	.	.	.
РАЗНОЕ			.	.	.	.	.	.	.	.	.	.	.	.	.	.	.	.	.	.	.	.	.	.
РАЗНОЕ			.	.	.	.	.	.	.	.	.	.	.	.	.	.	.	.	.	.	.	.	.	.

АКСЕССУАРЫ	АРТИКУЛ	КОЛ.	РАЗМЕР
ПЛАНКА ДЛЯ ФИКС. СТВОРКИ	001MAF002	4	.
АНКЕРЫ ДЛЯ ФИКС. СТВОРКИ	001MAF003	2	.
ВЕРХНИЙ ПРОФИЛЬ (АНТИПАНИКА)	001MAM002	2	.
НАБОР ДЛЯ СБОРКИ 1 СТВОРКИ	001MAMF01	4	.
УГОЛОК ДЛЯ ПРОФИЛЕЙ	001MAMF02	4	.
УГОЛОК ДЛЯ ОКАНТОВКИ	001MAMF03	2	.
КРЕПЛЕНИЕ СТВОРКИ К ТЕЛЕЖКЕ	001MAM003	0	.
ПЛОЩАДЬ СТЕКЛА ПОДВ. СТВОРКИ	1	2	H-220xL/4-106
ПЛОЩАДЬ СТЕКЛА ФИКС. СТВОРКИ	1	2	H-213xL/4-106
ДЛИНА УПЛАТНИТЕЛЯ ДЛЯ СТЕКЛА	1	1	(H+L/4-250)x16

1

Стекло	Кг/м²	Уплотнитель
15мм	37.5	009P3+герметик
14мм	35	009P3x2
12мм	30	009P4x2
10мм	25	009P5x2
8мм	20	009P5+P6
6мм	15	001P6x2
4мм	10	001P7x2

Разработано и произведено CAME. Воспроизведение материалов запрещено.

CAME

СЕРИЯ 40

ОПРЕДЕЛЕНИЕ ПАРАМЕТРОВ СИСТЕМЫ ИЗ 1 ПОДВИЖНОЙ СТВОРКИ С ИНТЕГРИРОВАННОЙ СИСТЕМОЙ АНТИПАНИКА MI6010/6110 (ОТКРЫВАНИЕ НАРУЖУ), 1 ФИКСИРОВАННОЙ СТВОРОКИ И КРЫШКОЙ 001LC00

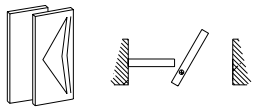

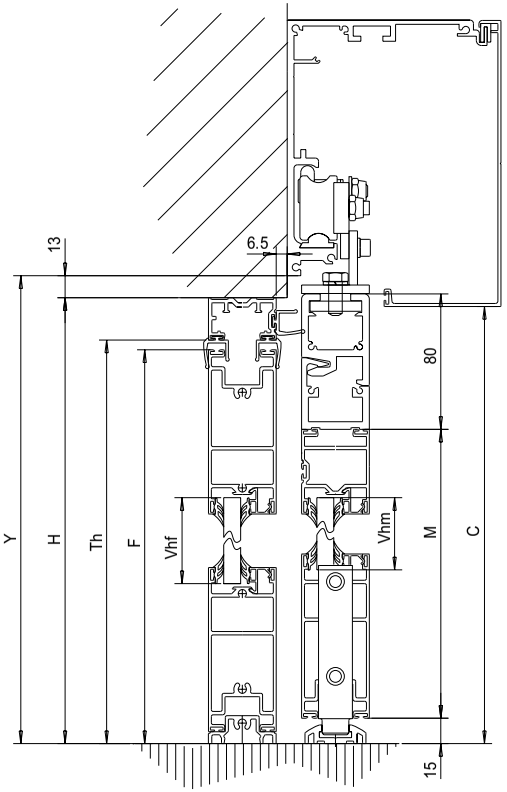

ОПРЕДЕЛЕНИЕ РАЗМЕРОВ ПО ВЕРТИКАЛИ

H= ВЫСОТА ПРОЕМА ПО ВЕРТИКАЛИ

Y=H+13	(выравнивание несущего профиля для автоматики)
M=H-93	(высота подвижной створки (001MAL226X2))
C=H-5	(высота фиксированной створки)
Vhf=H-213	(высота фиксированной створки)
Vhm=H-220	(высота стекла фиксированной створки)
F=H-30	(высота стекла подвижной створки)
Th=H	(высота крышки для вертикального профиля)
Ch=H-28	(высота стойки для фотоэлементов)
Fhm=Vhm	(длина уплотнителя для подвижной створки)
Fhf=Vhf	(длина уплотнителя для фиксированной створки)

ОПРЕДЕЛЕНИЕ РАЗМЕРОВ ПО ГОРИЗОНТАЛИ

L= РАЗМЕР ПОЕМА ПО ГОРИЗОНТАЛИ

Vp=L/2-128	(размер проема при открытой створке)
Vsf=L/2-78	(ширина прохода при распахнутых створках)
Wl=L/2-140	(длина 001MAL226; 001MAL227)
Vl=L/2-123	(размер стекла)
Fl=Wl	(длина уплотнителей для стекла по горизонтали)
Gl=L/2+50	(длина нижнего направляющего профиля 001MAM699)
Cl=L/2-13	(длина верхнего перекрытия)
A=L/2+26	(длина 001MAL224; 001MAL230)
T=L+45	(рекомендуемая длина несущего профиля)
T=L+90	(длина несущего профиля)

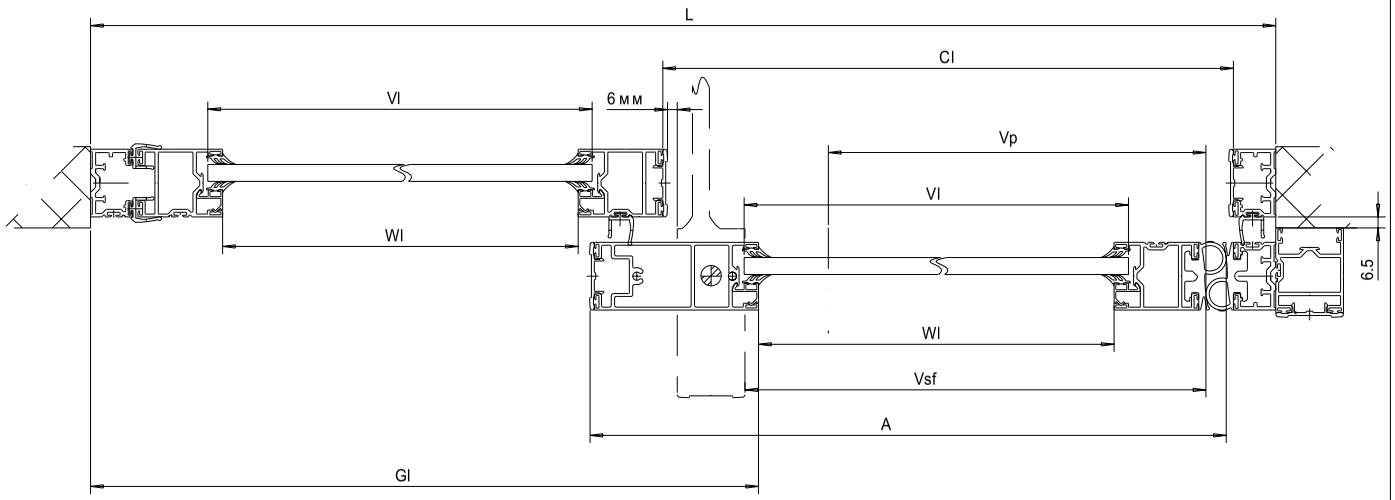

СПЕЦИФИКАЦИЯ

ЭЛЕМЕНТЫ	РАЗМЕРЫ 90ß	45ß	КОЛ.	001MAL225	КОЛ.	001MAL226	КОЛ.	001MAL227	КОЛ.	001MAL228	КОЛ.	001MAL229	КОЛ.	001MAL230	КОЛ.	001MAL231	КОЛ.	001MAL223	КОЛ.	001MAL224	КОЛ.	...	КОЛ.	...
ПОДВИЖНАЯ СТВОРКА			.	.	1	H-93	1	H-93	.	.	.	.	1	H-93	2	H-220	.	.	1	H-93	.	.	.	.
ПОДВИЖНАЯ СТВОРКА			.	.	1	L/2-141	1	L/2-141	.	.	.	.	1	80	2	L/2-141	.	.	.	.	.	.	.	.
ФИКС./ПОДВИЖН. СТВОРКА			.	.	2	H-30	.	.	.	.	.	.	1	H-28	2	H-213	1	H-30	.	.	.	.	.	.
ФИКС./ПОДВИЖН. СТВОРКА			.	.	.	.	2	L/2-141	1	L/2-141	.	.	.	.	2	L/2-141	.	.	.	.	.	.	.	.
РАМА			2	H	.	.	.	.	.	.	.	.	1	H-28	.	.	2	H-25	.	.	.	.	.	.
РАМА			1	L	.	.	.	.	.	.	.	.	1	L/2-13	.	.	2	L/2-74	.	.	.	.	.	.
КРОМКА РАМЫ			1	H+13	1	H+13	.	.	.	.	.	.	1	H+13	.	.	.	.	1	H+13	.	.	.	.
РАЗНОЕ			.	.	.	.	.	.	.	.	.	.	.	.	.	.	1	H	.	.	.	.	.	.
РАЗНОЕ			.	.	.	.	.	.	.	.	.	.	.	.	.	.	1	L/2+35	.	.	.	.	.	.

АКСЕССУАРЫ	АРТИКУЛ	КОЛ.	РАЗМЕР
ПЛАНКА ДЛЯ ФИКС. СТВОРКИ	001MAF002	2	.
АНКЕРЫ ДЛЯ ФИКС. СТВОРКИ	001MAF003	1	.
ВЕРХНИЙ ПРОФИЛЬ (АНТИПАНИКА)	001MAM002	1	.
НАБОР ДЛЯ СБОРКИ 1 СТВОРКИ	001MAMF01	2	.
УГОЛОК ДЛЯ ПРОФИЛЕЙ	001MAMF02	2	.
УГОЛОК ДЛЯ ОКАНТОВКИ	001MAMF03	2	.
КРЕПЛЕНИЕ СТВОРКИ К ТЕЛЕЖКЕ	001MAM003	0	.
ПЛОЩАДЬ СТЕКЛА ПОДВ. СТВОРКИ	1	1	H-220xL/2-123
ПЛОЩАДЬ СТЕКЛА ФИКС. СТВОРКИ	1	1	H-213xL/2-123
ДЛИНА УПЛАТНИТЕЛЯ ДЛЯ СТЕКЛА	1	1	(H+L/4-250)x16

1

Стекло	Кг/м²	Уплотнитель
15мм	37.5	009P3+герметик
14мм	35	009P3x2
12мм	30	009P4x2
10мм	25	009P5x2
8мм	20	009P5+P6
6мм	15	001P6x2
4мм	10	001P7x2

Разработано и произведено CAME. Воспроизведение материалов запрещено.

CAME

СЕРИЯ 40

ОПРЕДЕЛЕНИЕ ПАРАМЕТРОВ СИСТЕМЫ ИЗ 1 ПОДВИЖНОЙ СТВОРКИ С ИНТЕГРИРОВАННОЙ СИСТЕМОЙ АНТИПАНИКА MI6010/6110 (ОТКРЫВАНИЕ НАРУЖУ), 1 ФИКСИРОВАННОЙ СТВОРОКИ И КРЫШКОЙ 001LD00

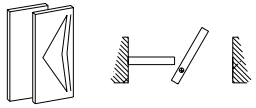

ОПРЕДЕЛЕНИЕ РАЗМЕРОВ ПО ВЕРТИКАЛИ

H= ВЫСОТА ПРОЕМА ПО ВЕРТИКАЛИ

Y=H+13	(выравнивание несущего профиля для автоматики)
M=H-93	(высота подвижной створки (001MAL226X2))
C=H-38	(высота фиксированной створки)
Vhf=H-213	(высота фиксированной створки)
Vhm=H-220	(высота стекла фиксированной створки)
F=H-30	(высота стекла подвижной створки)
Th=H	(высота крышки для вертикального профиля)
Ch=H-28	(высота стойки для фотоэлементов)
Fhm=Vhm	(длина уплотнителя для подвижной створки)
Fhf=Vhf	(длина уплотнителя для фиксированной створки)

ОПРЕДЕЛЕНИЕ РАЗМЕРОВ ПО ГОРИЗОНТАЛИ

L= РАЗМЕР ПОЕМА ПО ГОРИЗОНТАЛИ

Vp=L/2-128	(размер проема при открытой створке)
Vsf=L/2-78	(ширина прохода при распахнутых створках)
Wl=L/2-140	(длина 001MAL226; 001MAL227)
Vl=L/2-123	(размер стекла)
Fl=Wl	(длина уплотнителей для стекла по горизонтали)
Gl=L/2+50	(длина нижнего направляющего профиля 001MAM699)
Cl=L/2-13	(длина верхнего перекрытия)
A=L/2+26	(длина 001MAL224; 001MAL230)
T=L+45	(рекомендуемая длина несущего профиля)
T=L+90	(длина несущего профиля)

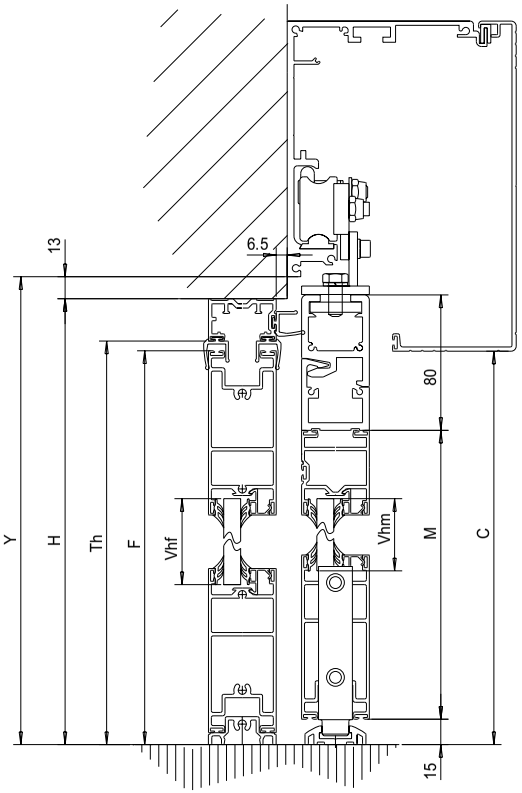

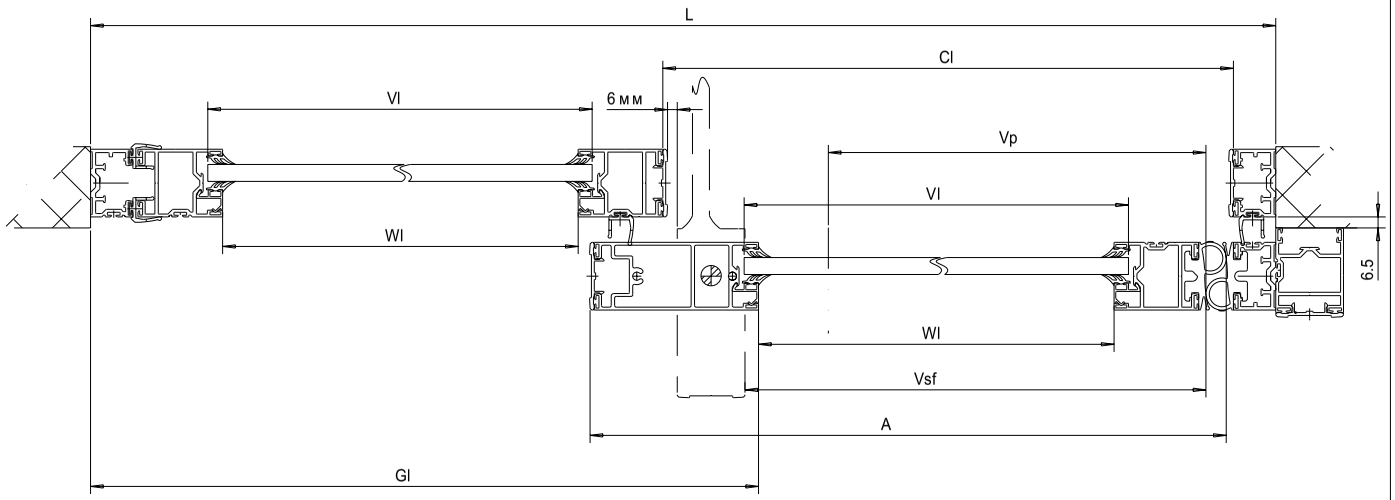

СПЕЦИФИКАЦИЯ

ЭЛЕМЕНТЫ	РАЗМЕРЫ 90ß	РАЗМЕРЫ 45ß	001MAL225		001MAL226		001MAL227		001MAL228		001MAL229		001MAL230		001MAL231		001MAL223		001MAL224		...		...
ПОДВИЖНАЯ СТВОРКА			.	.	1	H-93	1	H-93	.	.	.	.	1	H-93	2	H-220	.	.	1	H-93	.	.	.	.
ПОДВИЖНАЯ СТВОРКА			.	.	1	L/2-141	1	L/2-141	.	.	.	.	1	80	2	L/2-141	.	.	.	.	.	.	.	.
ФИКС./ПОДВИЖН. СТВОРКА			.	.	2	H-30	.	.	.	.	.	.	1	H-28	2	H-213	1	H-30	.	.	.	.	.	.
ФИКС./ПОДВИЖН. СТВОРКА			.	.	.	.	2	L/2-141	1	L/2-141	.	.	.	.	2	L/2-141	.	.	.	.	.	.	.	.
РАМА			2	H	.	.	.	.	.	.	.	.	1	H-28	.	.	2	H-25	.	.	.	.	.	.
РАМА			1	L	.	.	.	.	.	.	.	.	1	L/2-13	.	.	2	L/2-74	.	.	.	.	.	.
КРОМКА РАМЫ			1	H+13	1	H+13	.	.	.	.	.	.	1	H+13	.	.	.	.	1	H+13	.	.	.	.
РАЗНОЕ			.	.	.	.	.	.	.	.	.	.	.	.	.	.	1	H	.	.	.	.	.	.
РАЗНОЕ			.	.	.	.	.	.	.	.	.	.	.	.	.	.	1	L/2+35	.	.	.	.	.	.

АКСЕССУАРЫ	АРТИКУЛ	КОЛ	РАЗМЕР
ПЛАНКА ДЛЯ ФИКС. СТВОРКИ	001MAF002	2	.
АНКЕРЫ ДЛЯ ФИКС. СТВОРКИ	001MAF003	1	.
ВЕРХНИЙ ПРОФИЛЬ (АНТИПАНИКА)	001MAM002	1	.
НАБОР ДЛЯ СБОРКИ 1 СТВОРКИ	001MAMF01	2	.
УГОЛОК ДЛЯ ПРОФИЛЕЙ	001MAMF02	2	.
УГОЛОК ДЛЯ ОКАНТОВКИ	001MAMF03	2	.
КРЕПЛЕНИЕ СТВОРКИ К ТЕЛЕЖКЕ	001MAM003	0	.
ПЛОЩАДЬ СТЕКЛА ПОДВ. СТВОРКИ	1	1	H-220xL/2-123
ПЛОЩАДЬ СТЕКЛА ФИКС. СТВОРКИ	1	1	H-213xL/2-123
ДЛИНА УПЛАТНИТЕЛЯ ДЛЯ СТЕКЛА	1	1	(H+L/4-250)x16

1

Стекло	Кг/м²	Уплотнитель
15мм	37.5	009P3+герметик
14мм	35	009P3x2
12мм	30	009P4x2
10мм	25	009P5x2
8мм	20	009P5+P6
6мм	15	001P6x2
4мм	10	001P7x2

Разработано и произведено CAME. Воспроизведение материалов запрещено.

CAME

СЕРИЯ 40

ОПРЕДЕЛЕНИЕ ПАРАМЕТРОВ СИСТЕМЫ ИЗ 1 ПОДВИЖНОЙ СТВОРКИ С ИНТЕГРИРОВАННОЙ СИСТЕМОЙ АНТИПАНИКА MI6010/6110 (ОТКРЫВАНИЕ НАРУЖУ) И КРЫШКОЙ 001LC00

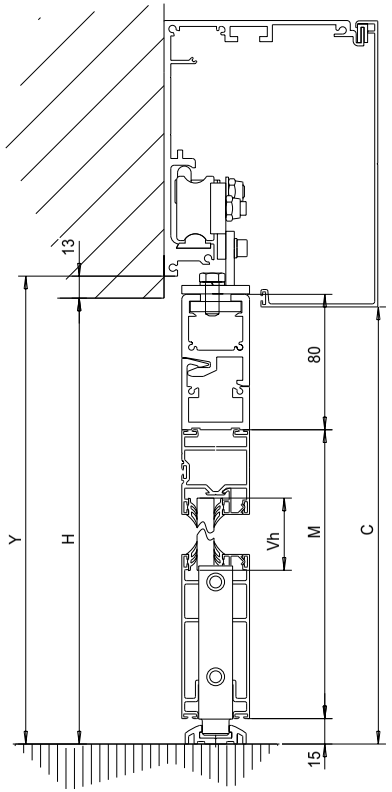

ОПРЕДЕЛЕНИЕ РАЗМЕРОВ ПО ВЕРТИКАЛИ

H = РАЗМЕР ПРОЕМА ПО ВЕРТИКАЛИ

Y =H+13	выравнивание несущего профиля для автоматики)
M =H-93	высота подвижной створки (001MAL226X2))
C =H-5	высота края крышки несущего профиля)
Vh=H-220	высота стекла)
Fh=H-215	длина уплотнителя для стекла по вертикали)

ОПРЕДЕЛЕНИЕ РАЗМЕРОВ ПО ГОРИЗОНТАЛИ

L = РАЗМЕР ПОЕМА ПО ГОРИЗОНТАЛИ

Vp =L-106	размер проема при открытой створке)
Vsf=L-62	длина 001MAL226; 001MAL227; 001MAM613)
Wl= L-125	размер стекла)
Vl= L-108	длина уплотнителей для стекла по горизонтали)
Fl= Wl	длина нижнего направляющего профиля 001MAM699)
Gl= L+28	длина 001MAL224; 001MAL230)
A+Vp+90= T	длина несущего профиля)

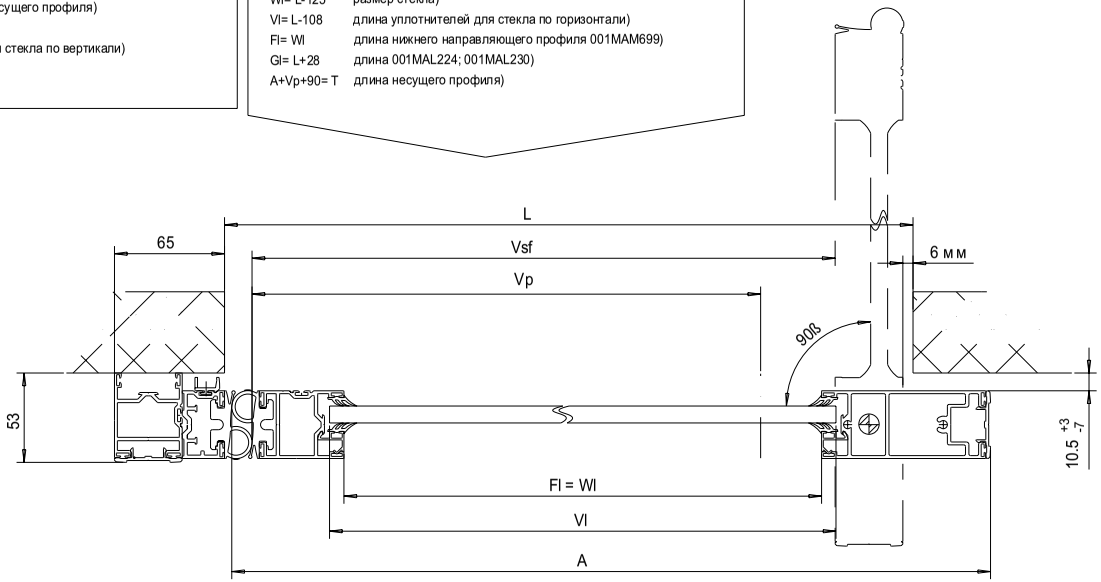

ВНИМАНИЕ: РЕКОМЕНДУЕМАЯ ДЛИНА НЕСУЩЕГО ПРОФИЛЯ ЦЕНТРУЕТСЯ ПО ПРОЕМУ

СПЕЦИФИКАЦИЯ

ЭЛЕМЕНТЫ	РАЗМЕРЫ 90ß	РАЗМЕРЫ 45ß	КОЛ.	001MAL225	КОЛ.	001MAL226	КОЛ.	001MAL227	КОЛ.	001MAL228	КОЛ.	001MAL229	КОЛ.	001MAL230	КОЛ.	001MAL231	КОЛ.	001MAL223	КОЛ.	001MAL224	КОЛ.	.	КОЛ.	.
ПОДВИЖНАЯ СТВОРКА			.	.	1	H-93	1	H-93	.	.	.	.	1	H-93	2	H-215	.	.	1	H-93	.	.	.	.
ПОДВИЖНАЯ СТВОРКА			.	.	1	L-125	1	L-125	.	.	.	.	1	80	2	L-125	.	.	.	.	.	.	.	.
ГЕРМЕТИЗИРУЮЩАЯ СТОЙКА			1	H+13	1	H+13	.	.	.	.	.	.	1	H+13	.	.	1	H+13	1	H+13	.	.	.	.
.			.	.	.	.	.	.	.	.	.	.	.	.	.	.	.	.	.	.	.	.	.	.
.			.	.	.	.	.	.	.	.	.	.	.	.	.	.	.	.	.	.	.	.	.	.
.			.	.	.	.	.	.	.	.	.	.	.	.	.	.	.	.	.	.	.	.	.	.
.			.	.	.	.	.	.	.	.	.	.	.	.	.	.	.	.	.	.	.	.	.	.
.			.	.	.	.	.	.	.	.	.	.	.	.	.	.	.	.	.	.	.	.	.	.
.			.	.	.	.	.	.	.	.	.	.	.	.	.	.	.	.	.	.	.	.	.	.

АКСЕССУАРЫ	АРТИКУЛ	КОЛ.	РАЗМЕР
ПЛАНКА ДЛЯ ФИКС. СТВОРКИ	001MAF002	0	.
АНКЕРЫ ДЛЯ ФИКС. СТВОРКИ	001MAF003	0	.
ВЕРХНИЙ ПРОФИЛЬ (АНТИПАНИКА)	001MAM002	1	.
НАБОР ДЛЯ СБОРКИ 1 СТВОРКИ	001MAMF01	1	.
УГОЛОК ДЛЯ ПРОФИЛЕЙ	001MAMF02	2	.
УГОЛОК ДЛЯ ОКАНТОВКИ	001MAMF03	0	.
КРЕПЛЕНИЕ СТВОРКИ К ТЕЛЕЖКЕ	001MAM003	0	.
ПЛОЩАДЬ СТЕКЛА	1	1	H-220xL-108
ДЛИНА УПЛАТНИТЕЛЯ ДЛЯ СТЕКЛА	1	1	(H+L-250)x4

1

Стекло	Кг/м²	Уплотнитель
15мм	37.5	009P3+герметик
14мм	35	009P3x2
12мм	30	009P4x2
10мм	25	009P5x2
8мм	20	009P5+P6
6мм	15	001P6x2
4мм	10	001P7x2

Разработано и произведено CAME. Воспроизведение материалов запрещено.

CAME

СЕРИЯ 40

ОПРЕДЕЛЕНИЕ ПАРАМЕТРОВ СИСТЕМЫ ИЗ 1 ПОДВИЖНОЙ СТВОРКИ С ИНТЕГРИРОВАННОЙ СИСТЕМОЙ АНТИПАНИКА MI6010/6110 (ОТКРЫВАНИЕ НАРУЖУ) И КРЫШКОЙ 001LD00

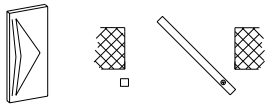

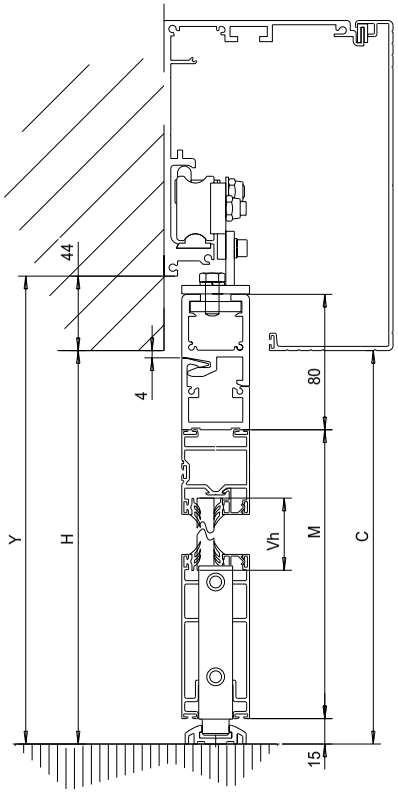

ОПРЕДЕЛЕНИЕ РАЗМЕРОВ ПО ВЕРТИКАЛИ

H = РАЗМЕР ПРОЕМА ПО ВЕРТИКАЛИ

Y =H+44	выравнивание несущего профиля для автоматики)
M =H-62	высота подвижной створки (001MAL226X2))
C =H	высота края крышки несущего профиля)
Vh=H-190	высота стекла)
Fh=Vh	длина уплотнителя для стекла по вертикали)

ОПРЕДЕЛЕНИЕ РАЗМЕРОВ ПО ГОРИЗОНТАЛИ

L = РАЗМЕР ПОЕМА ПО ГОРИЗОНТАЛИ

Vp =L-106	размер проема при открытой створке)
Vsf=L-62	длина 001MAL226; 001MAL227; 001MAM613)
Wl= L-125	размер стекла)
Vl= L-108	длина уплотнителей для стекла по горизонтали)
Fl= Wl	длина нижнего направляющего профиля 001MAM699)
Gl= L+28	длина 001MAL224; 001MAL230)
A+Vp+90= T	длина несущего профиля)

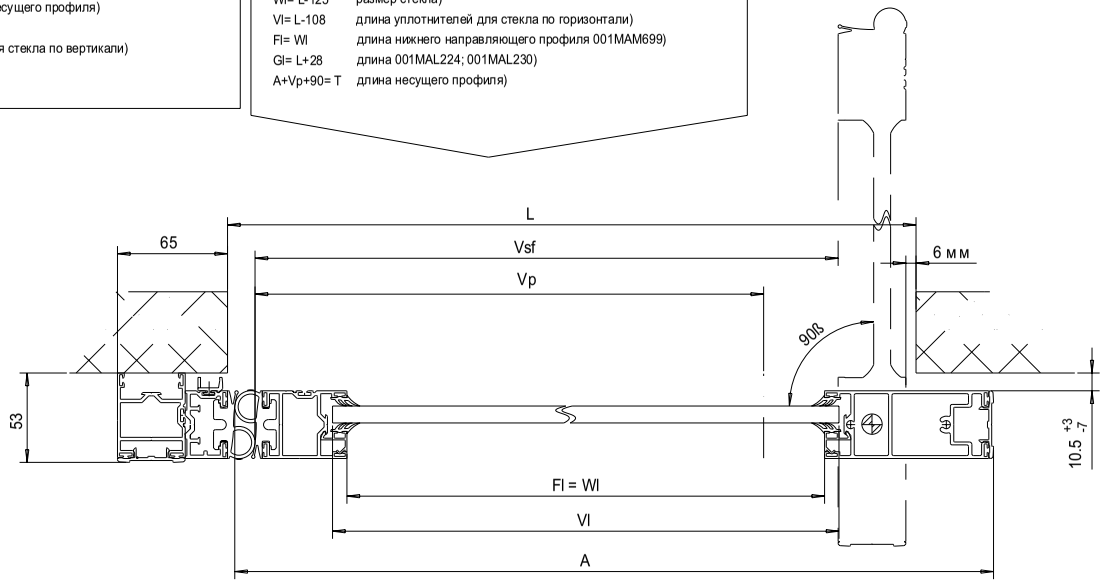

ВНИМАНИЕ: РЕКОМЕНДУЕМАЯ ДЛИНА НЕСУЩЕГО ПРОФИЛЯ ЦЕНТРУЕТСЯ ПО ПРОЕМУ

СПЕЦИФИКАЦИЯ

ЭЛЕМЕНТЫ	РАЗМЕРЫ 90ß	РАЗМЕРЫ 45ß	КОЛ.	001MAL225	КОЛ.	001MAL226	КОЛ.	001MAL227	КОЛ.	001MAL228	КОЛ.	001MAL229	КОЛ.	001MAL230	КОЛ.	001MAL231	КОЛ.	001MAL223	КОЛ.	001MAL224	КОЛ.	.	КОЛ.	.
ПОДВИЖНАЯ СТВОРКА			.	.	1	H-62	1	H-62	.	.	.	.	1	H-62	2	H-190	.	.	1	H-62	.	.	.	.
ПОДВИЖНАЯ СТВОРКА			.	.	1	L-125	1	L-125	.	.	.	.	1	80	2	L-125	.	.	.	.	.	.	.	.
ГЕРМЕТИЗИРУЮЩАЯ СТОЙКА			1	H+44	1	H+44	.	.	.	.	.	.	1	H+44	.	.	1	H+44	1	H+44	.	.	.	.
.			.	.	.	.	.	.	.	.	.	.	.	.	.	.	.	.	.	.	.	.	.	.
.			.	.	.	.	.	.	.	.	.	.	.	.	.	.	.	.	.	.	.	.	.	.
.			.	.	.	.	.	.	.	.	.	.	.	.	.	.	.	.	.	.	.	.	.	.
.			.	.	.	.	.	.	.	.	.	.	.	.	.	.	.	.	.	.	.	.	.	.
.			.	.	.	.	.	.	.	.	.	.	.	.	.	.	.	.	.	.	.	.	.	.
.			.	.	.	.	.	.	.	.	.	.	.	.	.	.	.	.	.	.	.	.	.	.

АКСЕССУАРЫ	АРТИКУЛ	КОЛ.	РАЗМЕР
ПЛАНКА ДЛЯ ФИКС. СТВОРКИ	001MAF002	0	.
АНКЕРЫ ДЛЯ ФИКС. СТВОРКИ	001MAF003	0	.
ВЕРХНИЙ ПРОФИЛЬ (АНТИПАНИКА)	001MAM002	1	.
НАБОР ДЛЯ СБОРКИ 1 СТВОРКИ	001MAMF01	1	.
УГОЛОК ДЛЯ ПРОФИЛЕЙ	001MAMF02	2	.
УГОЛОК ДЛЯ ОКАНТОВКИ	001MAMF03	0	.
КРЕПЛЕНИЕ СТВОРКИ К ТЕЛЕЖКЕ	001MAM003	0	.
ПЛОЩАДЬ СТЕКЛА	1	1	H-190xL-108
ДЛИНА УПЛАТНИТЕЛЯ ДЛЯ СТЕКЛА	1	1	(H+L-250)x4

1

Стекло	Кг/м²	Уплотнитель
15мм	37.5	009P3+герметик
14мм	35	009P3x2
12мм	30	009P4x2
10мм	25	009P5x2
8мм	20	009P5+P6
6мм	15	001P6x2
4мм	10	001P7x2

Разработано и произведено CAME. Воспроизведение материалов запрещено.

CAME

СЕРИЯ 40

ОПРЕДЕЛЕНИЕ ПАРАМЕТРОВ СИСТЕМЫ ИЗ 1 ПОДВИЖНОЙ СТВОРКИ С ИНТЕГРИРОВАННОЙ СИСТЕМОЙ АНТИПАНИКА MI6010/6110 (ОТКРЫВАНИЕ НАРУЖУ), ОКАНТОВКОЙ И КРЫШКОЙ 001LC00

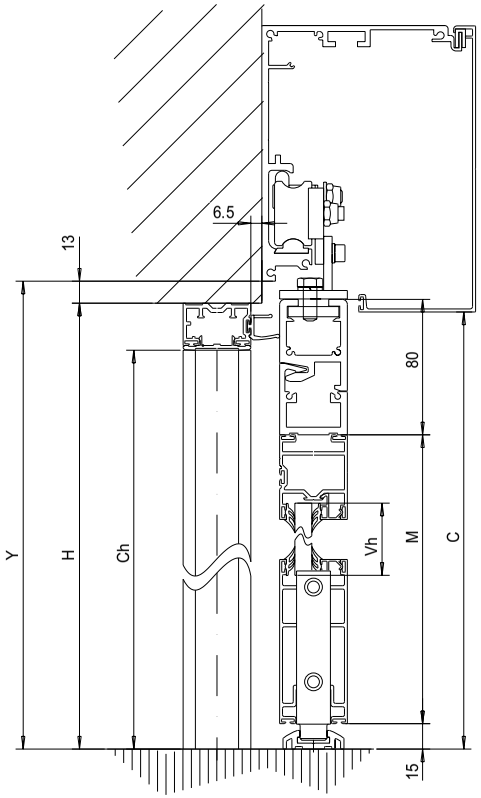

ОПРЕДЕЛЕНИЕ РАЗМЕРОВ ПО ВЕРТИКАЛИ

H = РАЗМЕР ПРОЕМА ПО ВЕРТИКАЛИ

Y =H+13	(выравнивание несущего профиля для автоматики)
M =H-93	(высота подвижной створки (001MAL226X2))
C =H-5	(высота края крышки несущего профиля)
Vh=H-220	(высота стекла)
Th=H	(высота крышки для вертикального профиля)
Ch=H-28	(высота стойки для фотоэлементов)
Fh=H-215	(длина уплотнителя для стекла по вертикали)

ОПРЕДЕЛЕНИЕ РАЗМЕРОВ ПО ГОРИЗОНТАЛИ

L = РАЗМЕР ПОЕМА ПО ГОРИЗОНТАЛИ

Vp =L-151	(размер проема при открытой створке)
Vsf=L-107	(размер проема по окантовке)
Wl =L-169	(длина 001MAL226; 001MAL227; 001MAM613)
Vl =L-152	(размер стекла)
Fl =Wl	(длина уплотнителей для стекла по горизонтали)
Gl =L-17	(длина нижнего направляющего профиля 001MAM699)
Cl =L-50	(длина верхнего перекрытия)
A =L+3	(длина 001MAL224; 001MAL230)
A+Vp+90=T	(длина несущего профиля)

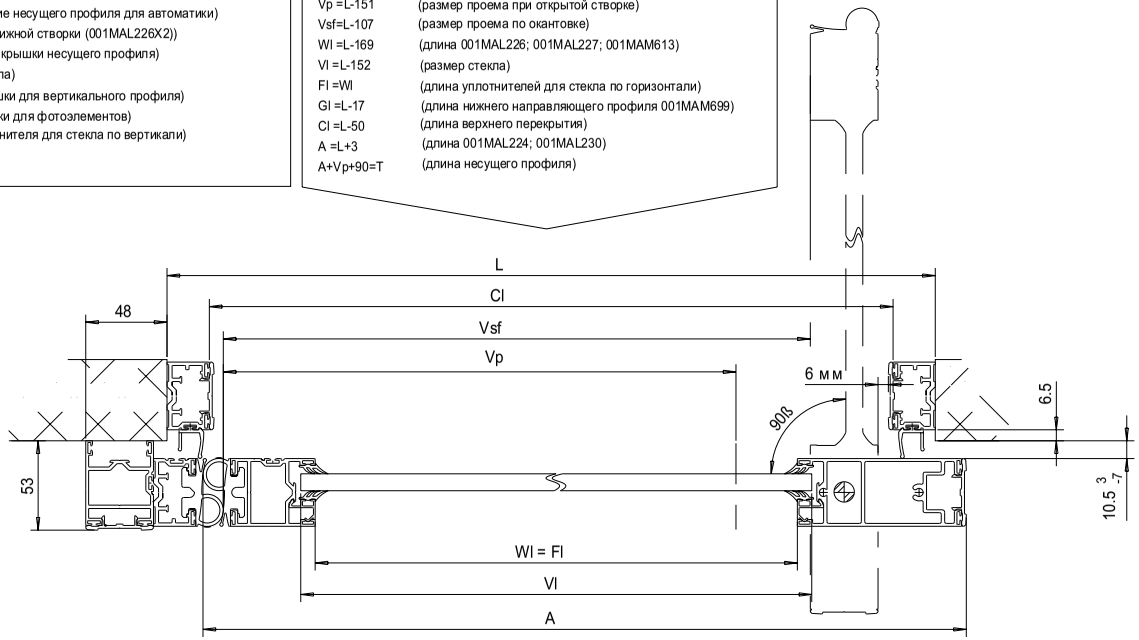

ВНИМАНИЕ: РЕКОМЕНДУЕМАЯ ДЛИНА НЕСУЩЕГО ПРОФИЛЯ ЦЕНТРУЕТСЯ ПО ПРОЕМУ

СПЕЦИФИКАЦИЯ

ЭЛЕМЕНТЫ	РАЗМЕРЫ 90ß	РАЗМЕРЫ 45ß	КОЛ.	001MAL225	КОЛ.	001MAL226	КОЛ.	001MAL227	КОЛ.	001MAL228	КОЛ.	001MAL229	КОЛ.	001MAL230	КОЛ.	001MAL231	КОЛ.	001MAL223	КОЛ.	001MAL224	КОЛ.	.	КОЛ.	.
ПОДВИЖНАЯ СТВОРКА			.	.	1	H-93	1	H-93	.	.	.	.	1	H-93	2	H-215	.	.	1	H-93	.	.	.	.
ПОДВИЖНАЯ СТВОРКА			.	.	1	L-169	1	L-169	.	.	.	.	1	80	2	L-169	.	.	.	.	.	.	.	.
ГЕРМЕТИЗИРУЮЩАЯ СТОЙКА			1	H+13	1	H+13	.	.	.	.	.	.	1	H+13	.	.	.	.	1	H+12	.	.	.	.
РАМА			2	H	.	.	.	.	.	.	.	.	.	.	.	.	2	H	.	.	.	.	.	.
РАМА			1	L	.	.	.	.	.	.	.	.	.	.	.	.	1	L	.	.	.	.	.	.
РАМА			.	.	.	.	.	.	.	.	.	.	2	H-28	.	.	.	.	.	.	.	.	.	.
РАМА			.	.	.	.	.	.	.	.	.	.	1	L-50	.	.	.	.	.	.	.	.	.	.
.			.	.	.	.	.	.	.	.	.	.	.	.	.	.	.	.	.	.	.	.	.	.
.			.	.	.	.	.	.	.	.	.	.	.	.	.	.	.	.	.	.	.	.	.	.

АКСЕССУАРЫ	АРТИКУЛ	КОЛ.	РАЗМЕР
ПЛАНКА ДЛЯ ФИКС. СТВОРКИ	001MAF002	0	.
АНКЕРЫ ДЛЯ ФИКС. СТВОРКИ	001MAF003	0	.
ВЕРХНИЙ ПРОФИЛЬ (АНТИПАНИКА)	001MAM002	1	.
НАБОР ДЛЯ СБОРКИ 1 СТВОРКИ	001MAMF01	1	.
УГОЛОК ДЛЯ ПРОФИЛЕЙ	001MAMF02	2	.
УГОЛОК ДЛЯ ОКАНТОВКИ	001MAMF03	2	.
КРЕПЛЕНИЕ СТВОРКИ К ТЕЛЕЖКЕ	001MAM003	0	.
ПЛОЩАДЬ СТЕКЛА	1	1	H-220xL-152
ДЛИНА УПЛАТНИТЕЛЯ ДЛЯ СТЕКЛА	1	1	(H+L-250)x4

1

Стекло	Кг/м	Уплотнитель
15мм	37.5	009P3+герметик
14мм	35	009P3x2
12мм	30	009P4x2
10мм	25	009P5x2
8мм	20	009P5+P6
6мм	15	001P6x2
4мм	10	001P7x2

Разработано и произведено CAME. Воспроизведение материалов запрещено.

CAME

СЕРИЯ 40

ОПРЕДЕЛЕНИЕ ПАРАМЕТРОВ СИСТЕМЫ ИЗ 1 ПОДВИЖНОЙ СТВОРКИ С ИНТЕГРИРОВАННОЙ СИСТЕМОЙ АНТИПАНИКА MI6010/6110 (ОТКРЫВАНИЕ НАРУЖУ) И КРЫШКОЙ 001LD00

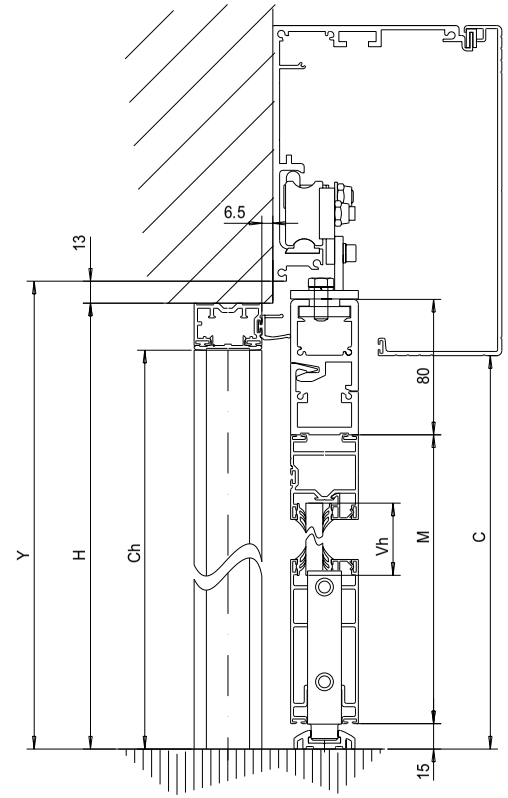

ОПРЕДЕЛЕНИЕ РАЗМЕРОВ ПО ВЕРТИКАЛИ

H = РАЗМЕР ПРОЕМА ПО ВЕРТИКАЛИ

Y =H+13	(выравнивание несущего профиля для автоматики)
M =H-93	(высота подвижной створки (001MAL226X2))
C =H-38	(высота края крышки несущего профиля)
Vh=H-220	(высота стекла)
Th=H	(высота крышки для вертикального профиля)
Ch=H-28	(высота стойки для фотоэлементов)
Fh=H-215	(длина уплотнителя для стекла по вертикали)

ОПРЕДЕЛЕНИЕ РАЗМЕРОВ ПО ГОРИЗОНТАЛИ

L = РАЗМЕР ПОЕМА ПО ГОРИЗОНТАЛИ

Vp =L-151	(размер проема при открытой створке)
Vsf=L-107	(размер проема по окантовке)
Wl =L-169	(длина 001MAL226; 001MAL227; 001MAM613)
Vl =L-152	(размер стекла)
Fl =Wl	(длина уплотнителей для стекла по горизонтали)
Gl =L-17	(длина нижнего направляющего профиля 001MAM699)
Cl =L-50	(длина верхнего перекрытия)
A =L+3	(длина 001MAL224; 001MAL230)
A+Vp+90=T	(длина несущего профиля)

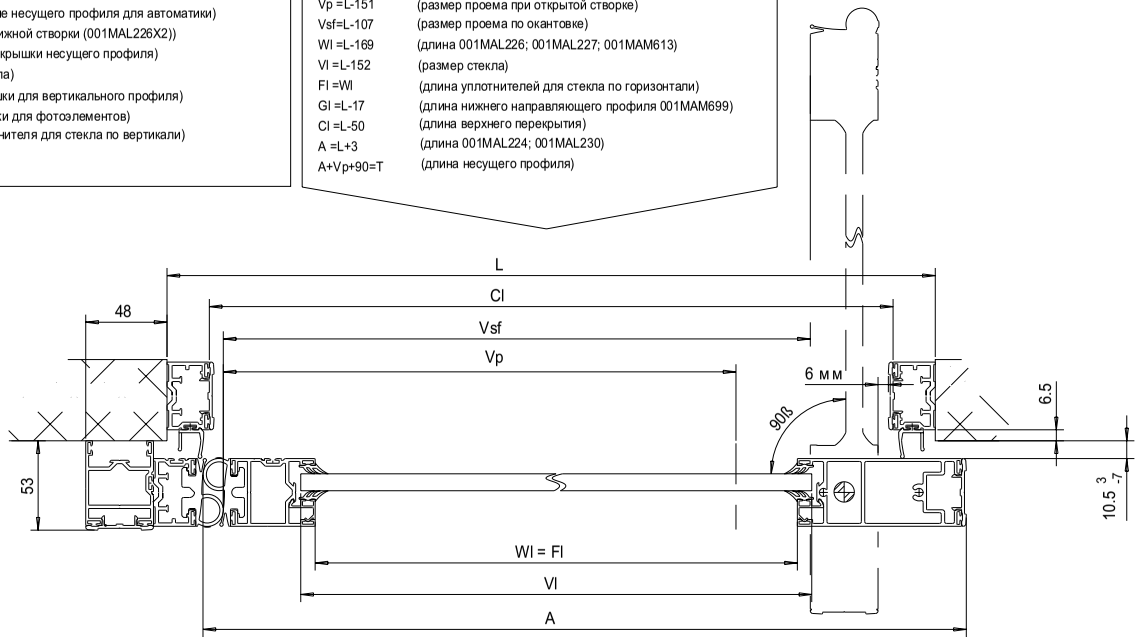

ВНИМАНИЕ: РЕКОМЕНДУЕМАЯ ДЛИНА НЕСУЩЕГО ПРОФИЛЯ ЦЕНТРУЕТСЯ ПО ПРОЕМУ

СПЕЦИФИКАЦИЯ

ЭЛЕМЕНТЫ	РАЗМЕРЫ 90ß	РАЗМЕРЫ 45ß	КОЛ.	001MAL225	КОЛ.	001MAL226	КОЛ.	001MAL227	КОЛ.	001MAL228	КОЛ.	001MAL229	КОЛ.	001MAL230	КОЛ.	001MAL231	КОЛ.	001MAL223	КОЛ.	001MAL224	КОЛ.	.	КОЛ.	.
ПОДВИЖНАЯ СТВОРКА			.	.	1	H-93	1	H-93	.	.	.	.	1	H-93	2	H-215	.	.	1	H-93	.	.	.	.
ПОДВИЖНАЯ СТВОРКА			.	.	1	L-169	1	L-169	.	.	.	.	1	80	2	L-169	.	.	.	.	.	.	.	.
ГЕРМЕТИЗИРУЮЩАЯ СТОЙКА			1	H+13	1	H+13	.	.	.	.	.	.	1	H+13	.	.	.	.	1	H+12	.	.	.	.
РАМА			2	H	.	.	.	.	.	.	.	.	.	.	.	.	2	H	.	.	.	.	.	.
РАМА			1	L	.	.	.	.	.	.	.	.	.	.	.	.	1	L	.	.	.	.	.	.
РАМА			.	.	.	.	.	.	.	.	.	.	2	H-28	.	.	.	.	.	.	.	.	.	.
РАМА			.	.	.	.	.	.	.	.	.	.	1	L-50	.	.	.	.	.	.	.	.	.	.
.			.	.	.	.	.	.	.	.	.	.	.	.	.	.	.	.	.	.	.	.	.	.
.			.	.	.	.	.	.	.	.	.	.	.	.	.	.	.	.	.	.	.	.	.	.

АКСЕССУАРЫ	АРТИКУЛ	КОЛ.	РАЗМЕР
ПЛАНКА ДЛЯ ФИКС. СТВОРКИ	001MAF002	0	.
АНКЕРЫ ДЛЯ ФИКС. СТВОРКИ	001MAF003	0	.
ВЕРХНИЙ ПРОФИЛЬ (АНТИПАНИКА)	001MAM002	1	.
НАБОР ДЛЯ СБОРКИ 1 СТВОРКИ	001MAMF01	1	.
УГОЛОК ДЛЯ ПРОФИЛЕЙ	001MAMF02	2	.
УГОЛОК ДЛЯ ОКАНТОВКИ	001MAMF03	2	.
КРЕПЛЕНИЕ СТВОРКИ К ТЕЛЕЖКЕ	001MAM003	0	.
ПЛОЩАДЬ СТЕКЛА	1	1	H-220xL-152
ДЛИНА УПЛАТНИТЕЛЯ ДЛЯ СТЕКЛА	1	1	(H+L-250)x4

1

Стекло	Кг/м	Уплотнитель
15мм	37.5	009P3+герметик
14мм	35	009P3x2
12мм	30	009P4x2
10мм	25	009P5x2
8мм	20	009P5+P6
6мм	15	001P6x2
4мм	10	001P7x2

Разработано и произведено CAME. Воспроизведение материалов запрещено.

CAME

СЕРИЯ 40

ОПРЕДЕЛЕНИЕ ПАРАМЕТРОВ СИСТЕМЫ ИЗ 2 ПОДВИЖНЫХ СТВОРОК С ИНТЕГРИРОВАННОЙ СИСТЕМОЙ АНТИПАНИКА MI6020/6120 (ОТКРЫВАНИЕ НАРУЖУ) И КРЫШКОЙ 001LC00

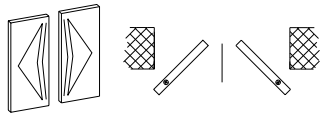

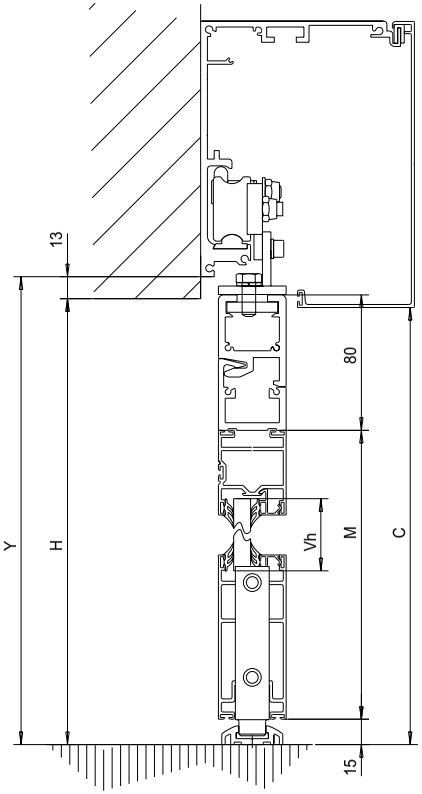

ОПРЕДЕЛЕНИЕ РАЗМЕРОВ ПО ВЕРТИКАЛИ

H = РАЗМЕР ПРОЕМА ПО ВЕРТИКАЛИ

Y =H+13	выравнивание несущего профиля для автоматики)
M =H-93	высота подвижной створки (001MAL226X2))
C =H-5	высота края крышки несущего профиля)
Vh=H-220	высота стекла)
Fh=H-215	длина уплотнителя для стекла по вертикали)

ОПРЕДЕЛЕНИЕ РАЗМЕРОВ ПО ГОРИЗОНТАЛИ

L = РАЗМЕР ПОЕМА ПО ГОРИЗОНТАЛИ

Vp =L-180	(размер проема при открытой створке)
Vsf=L-92	(размер проема по окантовке)
Wl =L/2-114	(длина 001MAL226; 001MAL227; 001MAM613)
Vl =L/2-97	(размер стекла)
Fl =L/2-114	(длина уплотнителей для стекла по горизонтали)
Gl =L/2+28	(длина нижнего направляющего профиля 001MAM699)
A =L+93	(длина 001MAL224; 001MAL230)
A+Vp+40=T	(длина несущего профиля)

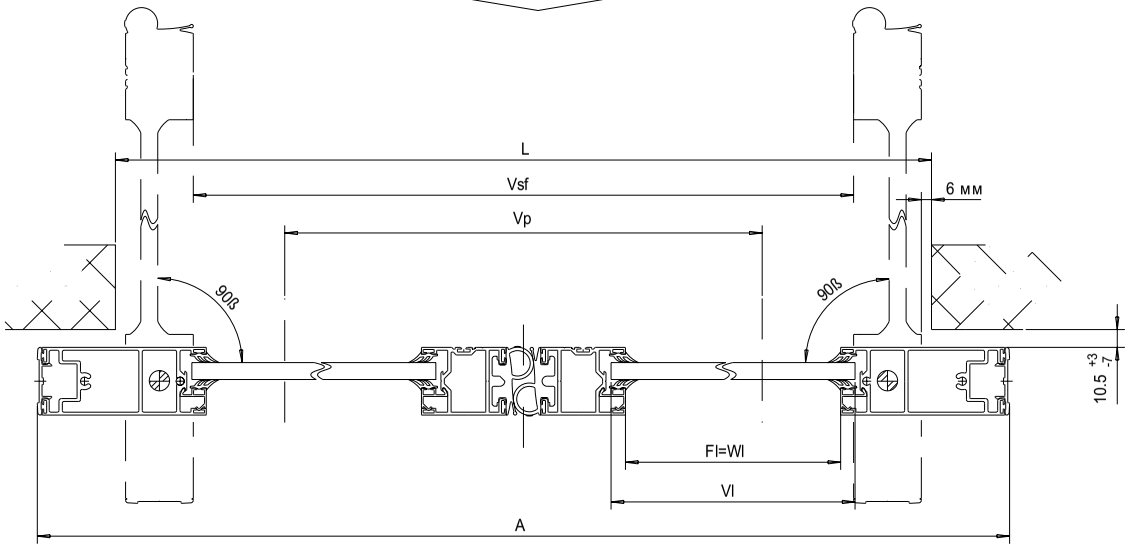

СПЕЦИФИКАЦИЯ

ЭЛЕМЕНТЫ	РАЗМЕРЫ 90ß	45ß	КОЛ.	001MAL225	КОЛ.	001MAL226	КОЛ.	001MAL227	КОЛ.	001MAL228	КОЛ.	001MAL229	КОЛ.	001MAL230	КОЛ.	001MAL231	КОЛ.	001MAL223	КОЛ.	001MAL224	КОЛ.	.	КОЛ.	.
ПОДВИЖНАЯ СТВОРКА			.	.	2	H-93	2	H-93	.	.	.	.	2	H-93	4	H-215	.	.	2	H-93	.	.	.	.
ПОДВИЖНАЯ СТВОРКА			.	.	2	L/2-114	2	L/2-114	.	.	.	.	2	80	4	L/2-114	.	.	.	.	.	.	.	.
.			.	.	.	.	.	.	.	.	.	.	.	.	.	.	.	.	.	.	.	.	.	.
.			.	.	.	.	.	.	.	.	.	.	.	.	.	.	.	.	.	.	.	.	.	.
.			.	.	.	.	.	.	.	.	.	.	.	.	.	.	.	.	.	.	.	.	.	.
.			.	.	.	.	.	.	.	.	.	.	.	.	.	.	.	.	.	.	.	.	.	.
.			.	.	.	.	.	.	.	.	.	.	.	.	.	.	.	.	.	.	.	.	.	.
.			.	.	.	.	.	.	.	.	.	.	.	.	.	.	.	.	.	.	.	.	.	.
.			.	.	.	.	.	.	.	.	.	.	.	.	.	.	.	.	.	.	.	.	.	.

АКСЕССУАРЫ	АРТИКУЛ	КОЛ.	РАЗМЕР
ПЛАНКА ДЛЯ ФИКС. СТВОРКИ	001MAF002	0	.
АНКЕРЫ ДЛЯ ФИКС. СТВОРКИ	001MAF003	0	.
ВЕРХНИЙ ПРОФИЛЬ (АНТИПАНИКА)	001MAM002	2	.
НАБОР ДЛЯ СБОРКИ 1 СТВОРКИ	001MAMF01	2	.
УГОЛОК ДЛЯ ПРОФИЛЕЙ	001MAMF02	4	.
УГОЛОК ДЛЯ ОКАНТОВКИ	001MAMF03	0	.
КРЕПЛЕНИЕ СТВОРКИ К ТЕЛЕЖКЕ	001MAM003	0	.
ПЛОЩАДЬ СТЕКЛА	1	2	H-220xL/2-97
ДЛИНА УПЛАТНИТЕЛЯ ДЛЯ СТЕКЛА	1	1	(H+L/2-250)x8

1

Стекло	Кг/м	Уплотнитель
15мм	37.5	009P3+герметик
14мм	35	009P3x2
12мм	30	009P4x2
10мм	25	009P5x2
8мм	20	009P5+P6
6мм	15	001P6x2
4мм	10	001P7x2

Разработано и произведено CAME. Воспроизведение материалов запрещено.

СЕРИЯ 40

ОПРЕДЕЛЕНИЕ ПАРАМЕТРОВ СИСТЕМЫ ИЗ 2 ПОДВИЖНЫХ СТВОРОК С ИНТЕГРИРОВАННОЙ СИСТЕМОЙ АНТИПАНИКА MI6020/6120 (ОТКРЫВАНИЕ НАРУЖУ) И КРЫШКОЙ 001LD00

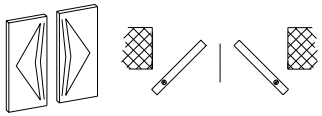

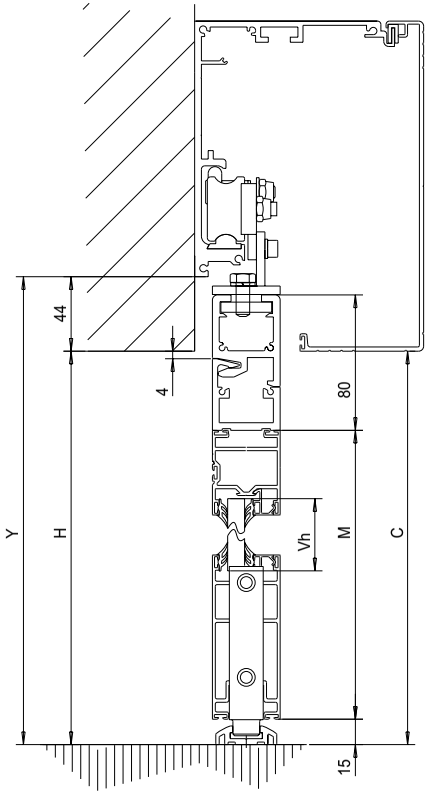

ОПРЕДЕЛЕНИЕ РАЗМЕРОВ ПО ВЕРТИКАЛИ

H = РАЗМЕР ПРОЕМА ПО ВЕРТИКАЛИ

Y =H+44	(выравнивание несущего профиля для автоматики)
M =H-62	(высота подвижной створки (001MAL226X2))
C =H	(высота края крышки несущего профиля)
Vh=H-190	(высота стекла)
Fh=Vh	(длина уплотнителя для стекла по вертикали)

ОПРЕДЕЛЕНИЕ РАЗМЕРОВ ПО ГОРИЗОНТАЛИ

L = РАЗМЕР ПОЕМА ПО ГОРИЗОНТАЛИ

Vp =L-180	(размер проема при открытой створке)
Vsf=L-92	(размер проема по окантовке)
Wl =L/2-114	(длина 001MAL226; 001MAL227; 001MAM613)
Vl =L/2-97	(размер стекла)
Fl =L/2-114	(длина уплотнителей для стекла по горизонтали)
Gl =L/2+28	(длина нижнего направляющего профиля 001MAM699)
A =L+93	(длина 001MAL224; 001MAL230)
A+Vp+40=T	(длина несущего профиля)

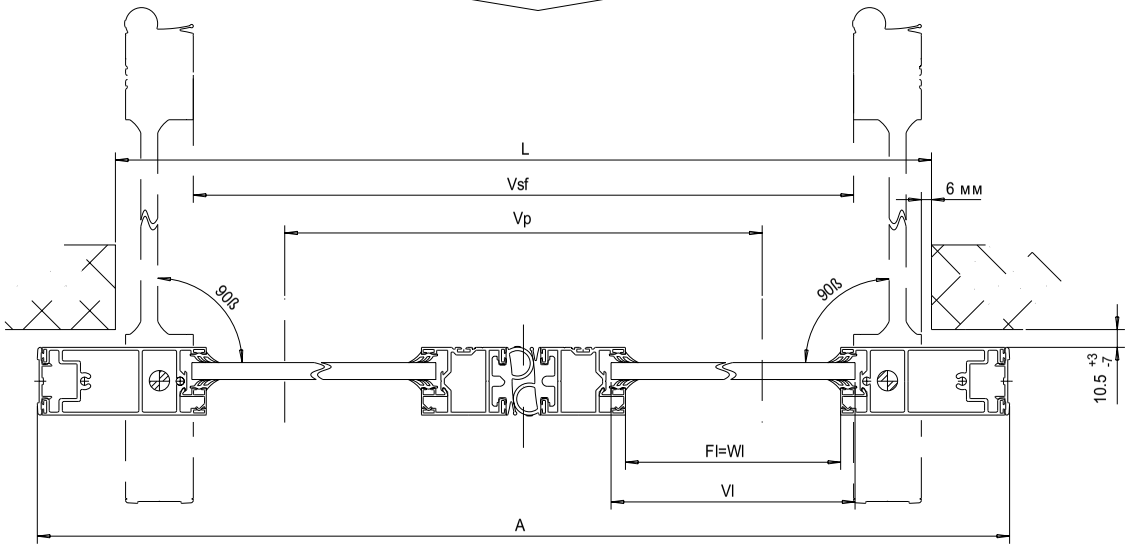

СПЕЦИФИКАЦИЯ ЭЛЕМЕНТЫ	РАЗМЕРЫ 90ß 45ß	КОЛ.	001MAL225	КОЛ.	001MAL226	КОЛ.	001MAL227	КОЛ.	001MAL228	КОЛ.	001MAL229	КОЛ.	001MAL230	КОЛ.	001MAL231	КОЛ.	001MAL223	КОЛ.	001MAL224	КОЛ.	.	КОЛ.	.
ПОДВИЖНАЯ СТВОРКА		.	.	2	H-62	2	H-62	.	.	.	.	2	H-62	4	H-190	.	.	2	H-62	.	.	.	.
ПОДВИЖНАЯ СТВОРКА		.	.	2	L/2-114	2	L/2-114	.	.	.	.	2	80	4	L/2-114	.	.	.	.	.	.	.	.
.		.	.	.	.	.	.	.	.	.	.	.	.	.	.	.	.	.	.	.	.	.	.
.		.	.	.	.	.	.	.	.	.	.	.	.	.	.	.	.	.	.	.	.	.	.
.		.	.	.	.	.	.	.	.	.	.	.	.	.	.	.	.	.	.	.	.	.	.
.		.	.	.	.	.	.	.	.	.	.	.	.	.	.	.	.	.	.	.	.	.	.
.		.	.	.	.	.	.	.	.	.	.	.	.	.	.	.	.	.	.	.	.	.	.
.		.	.	.	.	.	.	.	.	.	.	.	.	.	.	.	.	.	.	.	.	.	.
.		.	.	.	.	.	.	.	.	.	.	.	.	.	.	.	.	.	.	.	.	.	.

АКСЕССУАРЫ	АРТИКУЛ	КОЛ.	РАЗМЕР
ПЛАНКА ДЛЯ ФИКС. СТВОРКИ	001MAF002	0	.
АНКЕРЫ ДЛЯ ФИКС. СТВОРКИ	001MAF003	0	.
ВЕРХНИЙ ПРОФИЛЬ (АНТИПАНИКА)	001MAM002	2	.
НАБОР ДЛЯ СБОРКИ 1 СТВОРКИ	001MAMF01	2	.
УГОЛОК ДЛЯ ПРОФИЛЕЙ	001MAMF02	4	.
УГОЛОК ДЛЯ ОКАНТОВКИ	001MAMF03	0	.
КРЕПЛЕНИЕ СТВОРКИ К ТЕЛЕЖКЕ	001MAM003	0	.
ПЛОЩАДЬ СТЕКЛА	1	2	H-220xL/2-97
ДЛИНА УПЛАТНИТЕЛЯ ДЛЯ СТЕКЛА	1	1	(H+L/2-250)x8

1

Стекло	Кг/м	Уплотнитель
15мм	37.5	009P3+герметик
14мм	35	009P3x2
12мм	30	009P4x2
10мм	25	009P5x2
8мм	20	009P5+P6
6мм	15	001P6x2
4мм	10	001P7x2

Разработано и произведено CAME. Воспроизведение материалов запрещено.

СЕРИЯ 40

ОПРЕДЕЛЕНИЕ ПАРАМЕТРОВ СИСТЕМЫ ИЗ 2 ПОДВИЖНЫХ СТВОРОК С ИНТЕГРИРОВАННОЙ СИСТЕМОЙ АНТИПАНИКА MI6020/6120 (ОТКРЫВАНИЕ НАРУЖУ), ОКАНТОВКОЙ И КРЫШКОЙ 001LC00

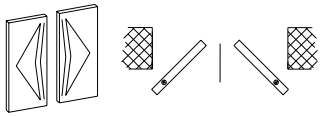

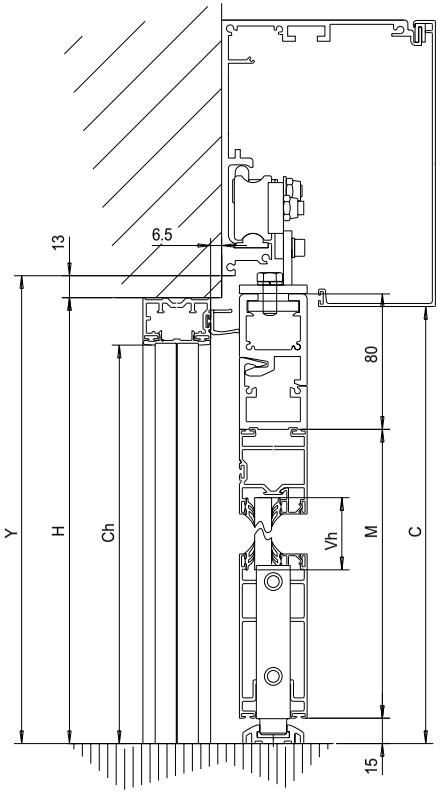

ОПРЕДЕЛЕНИЕ РАЗМЕРОВ ПО ВЕРТИКАЛИ

H = РАЗМЕР ПРОЕМА ПО ВЕРТИКАЛИ
- Y = H+13 (выравнивание несущего профиля для автоматики)
- M = H-93 (высота подвижной створки (001MAL226X2))
- C = H-5 (высота края крышки несущего профиля)
- Ch = H-28 (высота стойки фотоэлементов)
- Vh = H-220 (высота стекла)
- Fh = H-215 (длина уплотнителя для стекла по вертикали)

ОПРЕДЕЛЕНИЕ РАЗМЕРОВ ПО ГОРИЗОНТАЛИ

L = РАЗМЕР ПОЕМА ПО ГОРИЗОНТАЛИ
- Vp = L-255 (размер проема при открытой створке)
- Vsf= L-147 (размер проема по окантовке)
- Wl = L/2-142 (длина 001MAL226; 001MAL227; 001MAM613)
- Vl = L/2-125 (размер стекла)
- Fl = Wl (длина уплотнителей для стекла по горизонтали)
- Gl = L/2+7 (длина нижнего направляющего профиля 001MAM699)
- A = L+37 (длина 001MAL224; 001MAL230)
- A+Vp+40=T (длина несущего профиля)

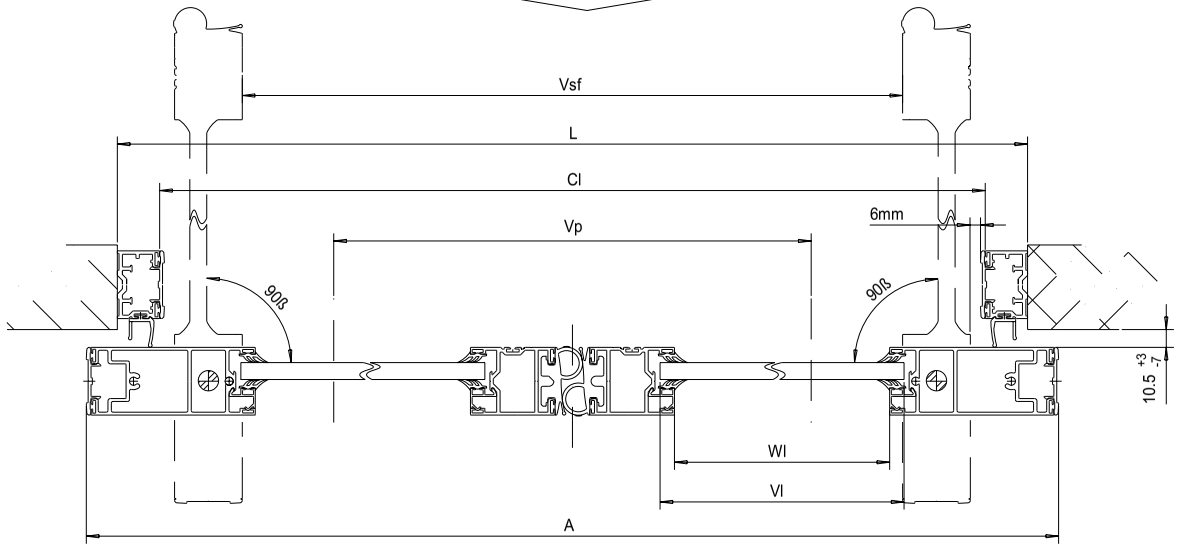

СПЕЦИФИКАЦИЯ	РАЗМЕРЫ 90ß 45ß	КОЛ.	001MAL225	КОЛ.	001MAL226	КОЛ.	001MAL227	КОЛ.	001MAL228	КОЛ.	001MAL229	КОЛ.	001MAL230	КОЛ.	001MAL231	КОЛ.	001MAL223	КОЛ.	001MAL224	КОЛ.	.	КОЛ.	.
ПОДВИЖНАЯ СТВОРКА		.	.	2	H-93	2	H-93	.	.	.	.	2	H-93	4	H-215	.	.	2	H-93	.	.	.	.
ПОДВИЖНАЯ СТВОРКА		.	.	2	L/2-142	2	L/2-142	.	.	.	.	2	80	4	L/2-142	.	.	.	.	.	.	.	.
.		.	.	.	.	.	.	.	.	.	.	.	.	.	.	.	.	.	.	.	.	.	.
РАМА		2	H	.	.	.	.	.	.	.	.	.	.	.	.	2	H	.	.	.	.	.	.
РАМА		1	L	.	.	.	.	.	.	.	.	.	.	.	.	1	L	.	.	.	.	.	.
РАМА		.	.	.	.	.	.	.	.	.	.	2	H-28	.	.	.	.	.	.	.	.	.	.
РАМА		.	.	.	.	.	.	.	.	.	.	1	L-50	.	.	.	.	.	.	.	.	.	.
.		.	.	.	.	.	.	.	.	.	.	.	.	.	.	.	.	.	.	.	.	.	.
.		.	.	.	.	.	.	.	.	.	.	.	.	.	.	.	.	.	.	.	.	.	.

АКСЕССУАРЫ	АРТИКУЛ	КОЛ.	РАЗМЕР
ПЛАНКА ДЛЯ ФИКС. СТВОРКИ	001MAF002	0	.
АНКЕРЫ ДЛЯ ФИКС. СТВОРКИ	001MAF003	0	.
ВЕРХНИЙ ПРОФИЛЬ (АНТИПАНИКА)	001MAM002	2	.
НАБОР ДЛЯ СБОРКИ 1 СТВОРКИ	001MAMF01	2	.
УГОЛОК ДЛЯ ПРОФИЛЕЙ	001MAMF02	4	.
УГОЛОК ДЛЯ ОКАНТОВКИ	001MAMF03	2	.
КРЕПЛЕНИЕ СТВОРКИ К ТЕЛЕЖКЕ	001MAM003	0	.
ПЛОЩАДЬ СТЕКЛА	1	2	H-220xL/2-125
ДЛИНА УПЛАТНИТЕЛЯ ДЛЯ СТЕКЛА	1	1	(H+L/2-250)x8

1

Стекло	Кг/м	Уплотнитель
15мм	37.5	009P3+герметик
14мм	35	009P3x2
12мм	30	009P4x2
10мм	25	009P5x2
8мм	20	009P5+P6
6мм	15	001P6x2
4мм	10	001P7x2

Разработано и произведено CAME. Воспроизведение материалов запрещено.

CAME

СЕРИЯ 40

ОПРЕДЕЛЕНИЕ ПАРАМЕТРОВ СИСТЕМЫ ИЗ 2 ПОДВИЖНЫХ СТВОРОК С ИНТЕГРИРОВАННОЙ СИСТЕМОЙ АНТИПАНИКА MI6020/6120 (ОТКРЫВАНИЕ НАРУЖУ), ОКАНТОВКОЙ И КРЫШКОЙ 001LD00

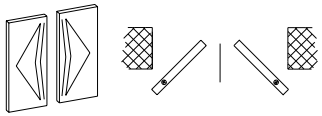

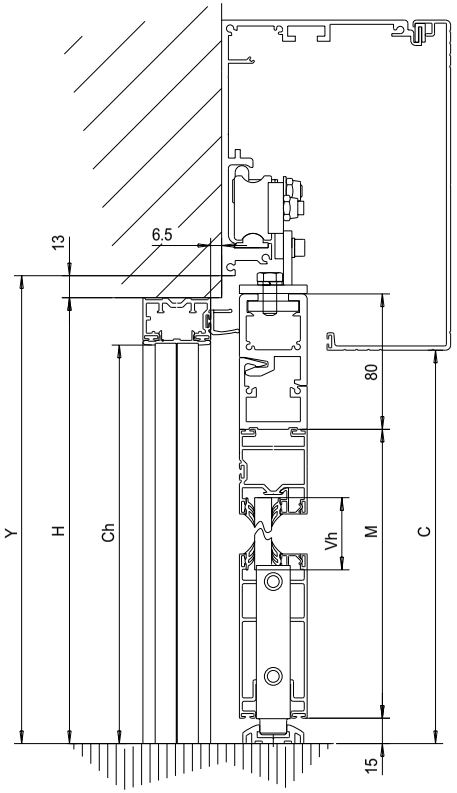

ОПРЕДЕЛЕНИЕ РАЗМЕРОВ ПО ВЕРТИКАЛИ

H = РАЗМЕР ПРОЕМА ПО ВЕРТИКАЛИ
Y = H+13 (выравнивание несущего профиля для автоматики)
M = H-93 (высота подвижной створки (001MAL226X2))
C = H-38 (высота края крышки несущего профиля)
Ch = H-28 (высота стойки фотоэлементов)
Vh = H-220 (высота стекла)
Fh = H-215 (длина уплотнителя для стекла по вертикали)

ОПРЕДЕЛЕНИЕ РАЗМЕРОВ ПО ГОРИЗОНТАЛИ

L = РАЗМЕР ПОЕМА ПО ГОРИЗОНТАЛИ
Vp = L-255 (размер проема при открытой створке)
Vsf= L-147 (размер проема по окантовке)
Wl = L/2-142 (длина 001MAL226; 001MAL227; 001MAM613)
Vl = L/2-125 (размер стекла)
Fl = Wl (длина уплотнителей для стекла по горизонтали)
Gl = L/2+7 (длина нижнего направляющего профиля 001MAM699)
A = L+37 (длина 001MAL224; 001MAL230)
A+Vp+40=T (длина несущего профиля)

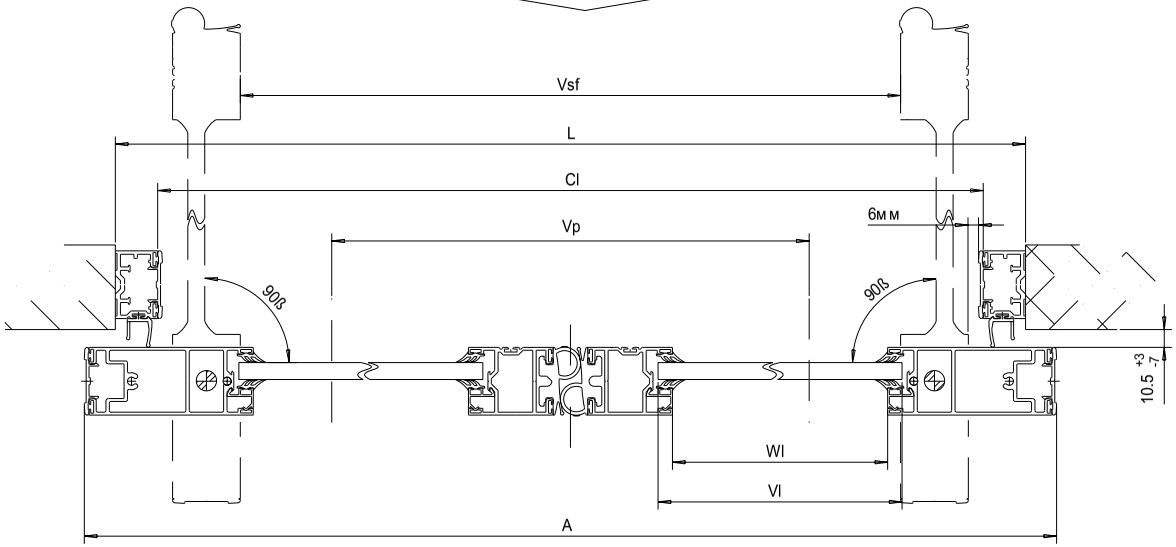

СПЕЦИФИКАЦИЯ	РАЗМЕРЫ																							
ЭЛЕМЕНТЫ	90ß	45ß	КОЛ.	001MAL225	КОЛ.	001MAL226	КОЛ.	001MAL227	КОЛ.	001MAL228	КОЛ.	001MAL229	КОЛ.	001MAL230	КОЛ.	001MAL231	КОЛ.	001MAL223	КОЛ.	001MAL224	КОЛ.	.	КОЛ.	.
ПОДВИЖНАЯ СТВОРКА			.	.	2	H-93	2	H-93	.	.	.	.	2	H-93	4	H-215	.	.	2	H-93	.	.	.	.
ПОДВИЖНАЯ СТВОРКА			.	.	2	L/2-142	2	L/2-142	.	.	.	.	2	80	4	L/2-142	.	.	.	.	.	.	.	.
.			.	.	.	.	.	.	.	.	.	.	.	.	.	.	.	.	.	.	.	.	.	.
РАМА			2	H	.	.	.	.	.	.	.	.	.	.	.	.	2	H	.	.	.	.	.	.
РАМА			1	L	.	.	.	.	.	.	.	.	.	.	.	.	1	L	.	.	.	.	.	.
РАМА			.	.	.	.	.	.	.	.	.	.	2	H-28	.	.	.	.	.	.	.	.	.	.
РАМА			.	.	.	.	.	.	.	.	.	.	1	L-50	.	.	.	.	.	.	.	.	.	.
.			.	.	.	.	.	.	.	.	.	.	.	.	.	.	.	.	.	.	.	.	.	.
.			.	.	.	.	.	.	.	.	.	.	.	.	.	.	.	.	.	.	.	.	.	.

АКСЕССУАРЫ	АРТИКУЛ	КОЛ.	РАЗМЕР
ПЛАНКА ДЛЯ ФИКС. СТВОРКИ	001MAF002	0	.
АНКЕРЫ ДЛЯ ФИКС. СТВОРКИ	001MAF003	0	.
ВЕРХНИЙ ПРОФИЛЬ (АНТИПАНИКА)	001MAM002	2	.
НАБОР ДЛЯ СБОРКИ 1 СТВОРКИ	001MAMF01	2	.
УГОЛОК ДЛЯ ПРОФИЛЕЙ	001MAMF02	4	.
УГОЛОК ДЛЯ ОКАНТОВКИ	001MAMF03	2	.
КРЕПЛЕНИЕ СТВОРКИ К ТЕЛЕЖКЕ	001MAM003	0	.
ПЛОЩАДЬ СТЕКЛА	1	2	H-220xL/2-125
ДЛИНА УПЛАТНИТЕЛЯ ДЛЯ СТЕКЛА	1	1	(H+L/2-250)x8

1

Стекло	Кг/м	Уплотнитель
15мм	37.5	009P3+герметик
14мм	35	009P3x2
12мм	30	009P4x2
10мм	25	009P5x2
8мм	20	009P5+P6
6мм	15	001P6x2
4мм	10	001P7x2

Разработано и произведено CAME. Воспроизведение материалов запрещено.

CAME

СЕРИЯ 40

ОПРЕДЕЛЕНИЕ ПАРАМЕТРОВ СИСТЕМЫ ИЗ 2 ПОДВИЖНЫХ СТВОРОК С ИНТЕГРИРОВАННОЙ СИСТЕМОЙ АНТИПАНИКА MI6020/6120 (ОТКРЫВАНИЕ ВНУТРЬ) И КРЫШКОЙ 001LC00

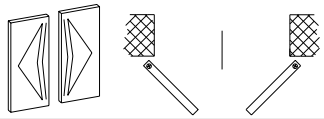

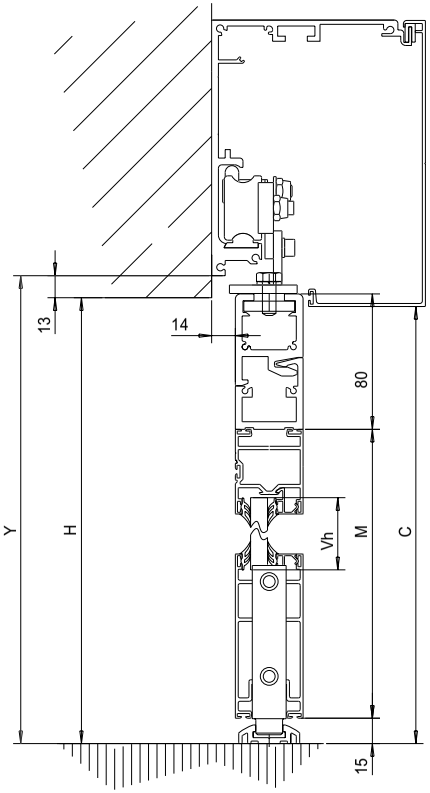

ОПРЕДЕЛЕНИЕ РАЗМЕРОВ ПО ВЕРТИКАЛИ

H = РАЗМЕР ПРОЕМА ПО ВЕРТИКАЛИ

Y = H+13	(выравнивание несущего профиля для автоматики)
M = H-93	(высота подвижной створки (001MAL226X2))
C = H-5	(высота края крышки несущего профиля)
Vh = H-220	(высота стекла)
Fh = Vh	(длина уплотнителя для стекла по вертикали)

ОПРЕДЕЛЕНИЕ РАЗМЕРОВ ПО ГОРИЗОНТАЛИ

L = РАЗМЕР ПОЕМА ПО ГОРИЗОНТАЛИ

Vp = L-192	(размер проема при открытой створке)
Vsf= L	(размер проема по окантовке)
Wl = L/2-63	(длина 001MAL226; 001MAL227; 001MAM613)
Vl = L/2-46	(размер стекла)
Fl = Wl	(длина уплотнителей для стекла по горизонтали)
Gl = L/2	(длина нижнего направляющего профиля 001MAM699)
A = L+100	(длина 001MAL224; 001MAL230)
A+Vp+20 = T	(длина несущего профиля)

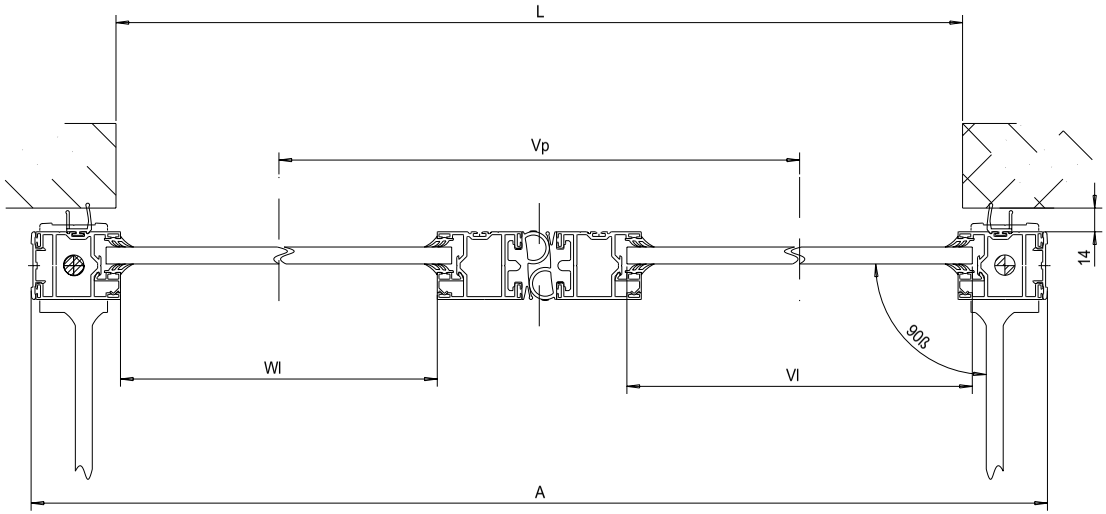

СПЕЦИФИКАЦИЯ

ЭЛЕМЕНТЫ	РАЗМЕРЫ 90ß 45ß	КОЛ.	001MAL225	КОЛ.	001MAL226	КОЛ.	001MAL227	КОЛ.	001MAL228	КОЛ.	001MAL229	КОЛ.	001MAL230	КОЛ.	001MAL231	КОЛ.	001MAL223	КОЛ.	001MAL224	КОЛ.	.	КОЛ.	.
ПОДВИЖНАЯ СТВОРКА		.	.	4	H-93	.	.	.	.	.	.	2	H-93	4	H-220	2	H-93	2	H-93	.	.	.	.
ПОДВИЖНАЯ СТВОРКА		.	.	2	L/2-63	2	L/2-63	.	.	.	.	.	.	4	L/2-63	.	.	.	.	.	.	.	.
.		.	.	.	.	.	.	.	.	.	.	.	.	.	.	.	.	.	.	.	.	.	.
РАМА		.	.	.	.	.	.	.	.	.	.	.	.	.	.	.	.	.	.	.	.	.	.
РАМА		.	.	.	.	.	.	.	.	.	.	.	.	.	.	.	.	.	.	.	.	.	.
РАМА		.	.	.	.	.	.	.	.	.	.	.	.	.	.	.	.	.	.	.	.	.	.
РАМА		.	.	.	.	.	.	.	.	.	.	.	.	.	.	.	.	.	.	.	.	.	.
.		.	.	.	.	.	.	.	.	.	.	.	.	.	.	.	.	.	.	.	.	.	.
.		.	.	.	.	.	.	.	.	.	.	.	.	.	.	.	.	.	.	.	.	.	.

АКСЕССУАРЫ	АРТИКУЛ	КОЛ.	РАЗМЕР
ПЛАНКА ДЛЯ ФИКС. СТВОРКИ	001MAF002	0	.
АНКЕРЫ ДЛЯ ФИКС. СТВОРКИ	001MAF003	0	.
ВЕРХНИЙ ПРОФИЛЬ (АНТИПАНИКА)	001MAM002	0	.
НАБОР ДЛЯ СБОРКИ 1 СТВОРКИ	001MAMF01	2	.
УГОЛОК ДЛЯ ПРОФИЛЕЙ	001MAMF02	4	.
УГОЛОК ДЛЯ ОКАНТОВКИ	001MAMF03	0	.
КРЕПЛЕНИЕ СТВОРКИ К ТЕЛЕЖКЕ	001MAM003	0	.
ПЛОЩАДЬ СТЕКЛА	1	2	H-220xL/2-46
ДЛИНА УПЛАТНИТЕЛЯ ДЛЯ СТЕКЛА	1	1	(H+L/2-250)x8

1

Стекло	Кг/м	Уплотнитель
15мм	37.5	009P3+герметик
14мм	35	009P3x2
12мм	30	009P4x2
10мм	25	009P5x2
8мм	20	009P5+P6
6мм	15	001P6x2
4мм	10	001P7x2

Разработано и произведено CAME. Воспроизведение материалов запрещено.

CAME

СЕРИЯ 40

ОПРЕДЕЛЕНИЕ ПАРАМЕТРОВ СИСТЕМЫ ИЗ 2 ПОДВИЖНЫХ СТВОРОК С ИНТЕГРИРОВАННОЙ СИСТЕМОЙ АНТИПАНИКА MI6020/6120 (ОТКРЫВАНИЕ ВНУТРЬ) И КРЫШКОЙ 001LD00

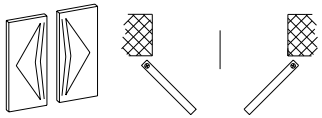

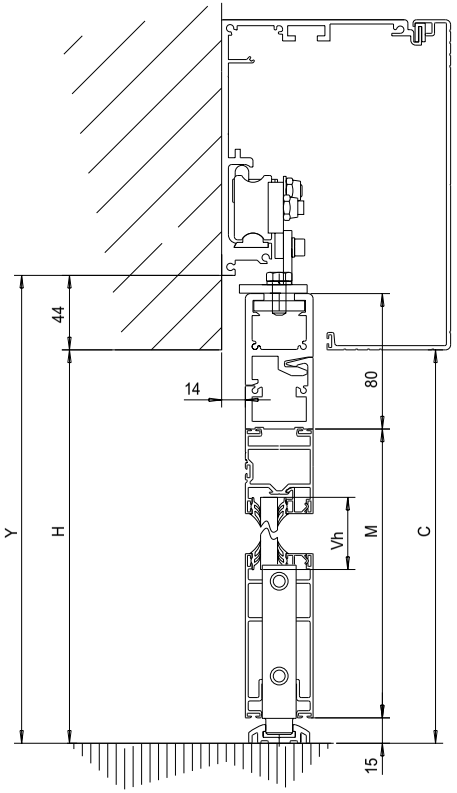

ОПРЕДЕЛЕНИЕ РАЗМЕРОВ ПО ВЕРТИКАЛИ

H = РАЗМЕР ПРОЕМА ПО ВЕРТИКАЛИ

Y = H+44	(выравнивание несущего профиля для автоматики)
M = H-62	(высота подвижной створки (001MAL226X2))
C = H	(высота края крышки несущего профиля)
Vh = H-200	(высота стекла)
Fh = Vh	(длина уплотнителя для стекла по вертикали)

ОПРЕДЕЛЕНИЕ РАЗМЕРОВ ПО ГОРИЗОНТАЛИ

L = РАЗМЕР ПОЕМА ПО ГОРИЗОНТАЛИ

Vp = L-192	(размер проема при открытой створке)
Vsf= L	(размер проема по окантовке)
Wl = L/2-63	(длина 001MAL226; 001MAL227; 001MAM613)
Vl = L/2-46	(размер стекла)
Fl = Wl	(длина уплотнителей для стекла по горизонтали)
Gl = L/2	(длина нижнего направляющего профиля 001MAM699)
A = L+100	(длина 001MAL224; 001MAL230)
A+Vp+20 = T	(длина несущего профиля)

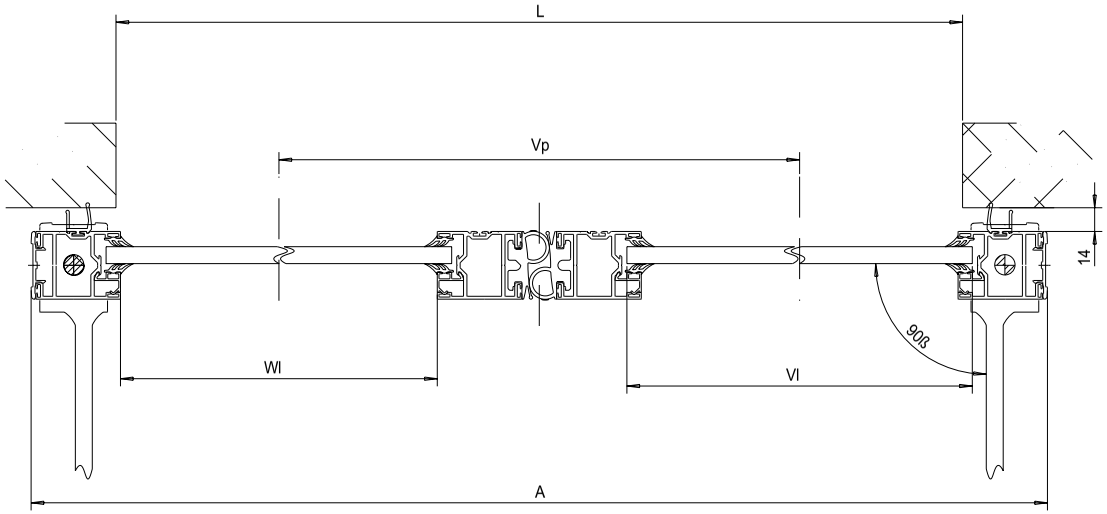

СПЕЦИФИКАЦИЯ	РАЗМЕРЫ																							
ЭЛЕМЕНТЫ	90ß	45ß	КОЛ.	001MAL225	КОЛ.	001MAL226	КОЛ.	001MAL227	КОЛ.	001MAL228	КОЛ.	001MAL229	КОЛ.	001MAL230	КОЛ.	001MAL231	КОЛ.	001MAL223	КОЛ.	001MAL224	КОЛ.	.	КОЛ.	.
ПОДВИЖНАЯ СТВОРКА			.	.	4	H-62	.	.	.	.	.	.	2	H-62	4	H-200	2	H-62	2	H-200	.	.	.	.
ПОДВИЖНАЯ СТВОРКА			.	.	2	L/2-63	2	L/2-63	.	.	.	.	.	.	4	L/2-63	.	.	.	.	.	.	.	.
.			.	.	.	.	.	.	.	.	.	.	.	.	.	.	.	.	.	.	.	.	.	.
РАМА			.	.	.	.	.	.	.	.	.	.	.	.	.	.	.	.	.	.	.	.	.	.
РАМА			.	.	.	.	.	.	.	.	.	.	.	.	.	.	.	.	.	.	.	.	.	.
РАМА			.	.	.	.	.	.	.	.	.	.	.	.	.	.	.	.	.	.	.	.	.	.
РАМА			.	.	.	.	.	.	.	.	.	.	.	.	.	.	.	.	.	.	.	.	.	.
.			.	.	.	.	.	.	.	.	.	.	.	.	.	.	.	.	.	.	.	.	.	.
.			.	.	.	.	.	.	.	.	.	.	.	.	.	.	.	.	.	.	.	.	.	.

АКСЕССУАРЫ	АРТИКУЛ	КОЛ.	РАЗМЕР
ПЛАНКА ДЛЯ ФИКС. СТВОРКИ	001MAF002	0	.
АНКЕРЫ ДЛЯ ФИКС. СТВОРКИ	001MAF003	0	.
ВЕРХНИЙ ПРОФИЛЬ (АНТИПАНИКА)	001MAM002	0	.
НАБОР ДЛЯ СБОРКИ 1 СТВОРКИ	001MAMF01	2	.
УГОЛОК ДЛЯ ПРОФИЛЕЙ	001MAMF02	4	.
УГОЛОК ДЛЯ ОКАНТОВКИ	001MAMF03	0	.
КРЕПЛЕНИЕ СТВОРКИ К ТЕЛЕЖКЕ	001MAM003	0	.
ПЛОЩАДЬ СТЕКЛА	1	2	H-200xL/2-46
ДЛИНА УПЛАТНИТЕЛЯ ДЛЯ СТЕКЛА	1	1	(H+L/2-250)x8

1

Стекло	Кг/м	Уплотнитель
15мм	37.5	009P3+герметик
14мм	35	009P3x2
12мм	30	009P4x2
10мм	25	009P5x2
8мм	20	009P5+P6
6мм	15	001P6x2
4мм	10	001P7x2

Разработано и произведено CAME. Воспроизведение материалов запрещено.

СЕРИЯ 40

ОПРЕДЕЛЕНИЕ ПАРАМЕТРОВ СИСТЕМЫ ИЗ 1 ПОДВИЖНОЙ СТВОРКИ С ИНТЕГРИРОВАННОЙ СИСТЕМОЙ АНТИПАНИКА MI6010/6110 (ОТКРЫВАНИЕ НАРУЖУ) И КРЫШКОЙ 001LC00

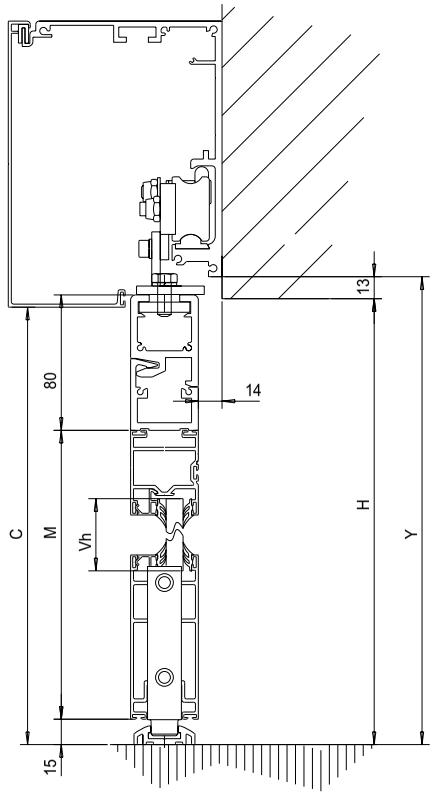

ОПРЕДЕЛЕНИЕ РАЗМЕРОВ ПО ВЕРТИКАЛИ

H = РАЗМЕР ПРОЕМА ПО ВЕРТИКАЛИ
Y = H+13 (выравнивание несущего профиля для автоматики)
M = H-93 (высота подвижной створки (001MAL226X2))
C = H-5 (высота края крышки несущего профиля)
Vh = H-220 (высота стекла)
Fh = Vh (длина уплотнителя для стекла по вертикали)

ОПРЕДЕЛЕНИЕ РАЗМЕРОВ ПО ГОРИЗОНТАЛИ

L = РАЗМЕР ПОЕМА ПО ГОРИЗОНТАЛИ
Vp = L-96 (размер проема при открытой створке)
Vsf= L (размер проема по окантовке)
Wl = L- 57 (длина 001MAL226; 001MAL227; 001MAM613)
Vl = L- 40 (размер стекла)
Fl = Wl (длина уплотнителей для стекла по горизонтали)
Gl = L (длина нижнего направляющего профиля 001MAM699)
A = L+61 (длина 001MAL224; 001MAL230)
A+Vp+90 = T (длина несущего профиля)

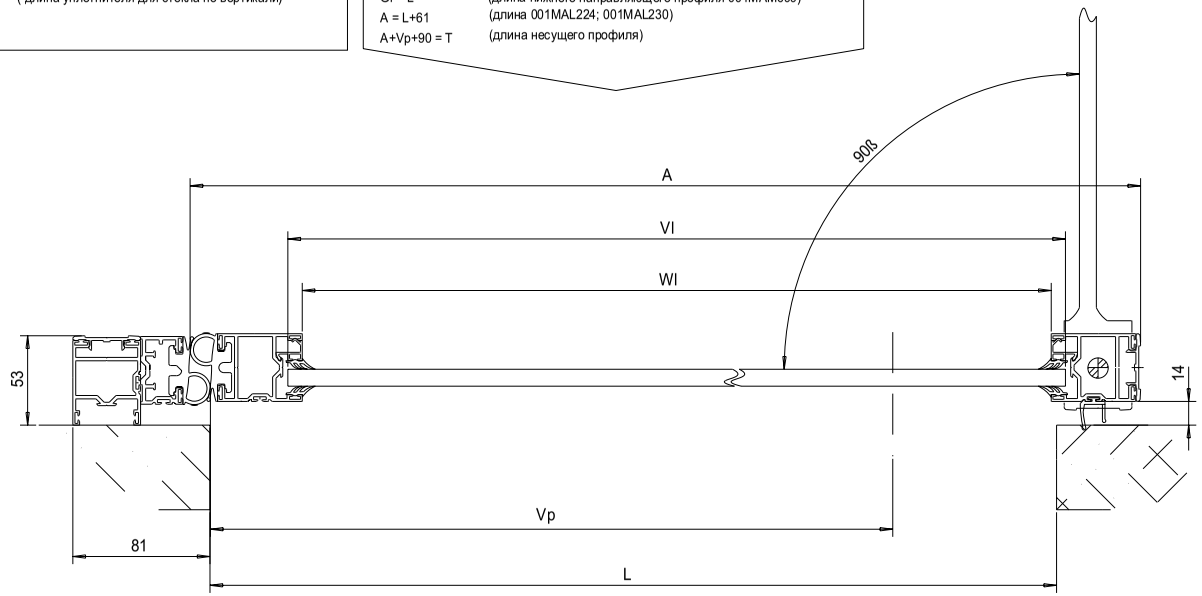

АКСЕССУАРЫ	АРТИКУЛ	КОЛ.	РАЗМЕР
ПЛАНКА ДЛЯ ФИКС. СТВОРКИ	001MAF002	0	.
АНКЕРЫ ДЛЯ ФИКС. СТВОРКИ	001MAF003	0	.
ВЕРХНИЙ ПРОФИЛЬ (АНТИПАНИКА)	001MAM002	0	.
НАБОР ДЛЯ СБОРКИ 1 СТВОРКИ	001MAMF01	1	.
УГОЛОК ДЛЯ ПРОФИЛЕЙ	001MAMF02	2	.
УГОЛОК ДЛЯ ОКАНТОВКИ	001MAMF03	0	.
КРЕПЛЕНИЕ СТВОРКИ К ТЕЛЕЖКЕ	001MAM003	0	.
ПЛОЩАДЬ СТЕКЛА	(1)	2	H-220xL-40
ДЛИНА УПЛАТНИТЕЛЯ ДЛЯ СТЕКЛА	(1)	1	(H+L-250)x4

(1)

Стекло	Кг/м	Уплотнитель
15мм	37.5	009P3+герметик
14мм	35	009P3x2
12мм	30	009P4x2
10мм	25	009P5x2
8мм	20	009P5+P6
6мм	15	001P6x2
4мм	10	001P7x2

СПЕЦИФИКАЦИЯ

ЭЛЕМЕНТЫ	РАЗМЕРЫ 90ß 45ß	КОЛ.	001MAL225	КОЛ.	001MAL226	КОЛ.	001MAL227	КОЛ.	001MAL228	КОЛ.	001MAL229	КОЛ.	001MAL230	КОЛ.	001MAL231	КОЛ.	001MAL223	КОЛ.	001MAL224	КОЛ.	.	КОЛ.	.
ПОДВИЖНАЯ СТВОРКА		.	.	2	H-93	.	.	.	.	.	.	1	H-93	2	H-220	1	H-93	1	H-93	.	.	.	.
ПОДВИЖНАЯ СТВОРКА		.	.	1	L-57	1	L-57	.	.	.	.	.	.	2	L-57	.	.	.	.	.	.	.	.
.		.	.	.	.	.	.	.	.	.	.	.	.	.	.	.	.	.	.	.	.	.	.
РАМА		1	H+13	1	H+13	.	.	.	.	.	.	1	H+13	.	.	1	H+13	1	H+13	.	.	.	.
РАМА		.	.	.	.	.	.	.	.	.	.	.	.	.	.	.	.	.	.	.	.	.	.
РАМА		.	.	.	.	.	.	.	.	.	.	.	.	.	.	.	.	.	.	.	.	.	.
РАМА		.	.	.	.	.	.	.	.	.	.	.	.	.	.	.	.	.	.	.	.	.	.
.		.	.	.	.	.	.	.	.	.	.	.	.	.	.	.	.	.	.	.	.	.	.
.		.	.	.	.	.	.	.	.	.	.	.	.	.	.	.	.	.	.	.	.	.	.

Разработано и произведено CAME. Воспроизведение материалов запрещено.

CAME

СЕРИЯ 40

ОПРЕДЕЛЕНИЕ ПАРАМЕТРОВ СИСТЕМЫ ИЗ 1 ПОДВИЖНОЙ СТВОРКИ С ИНТЕГРИРОВАННОЙ СИСТЕМОЙ АНТИПАНИКА MI6010/6110 (ОТКРЫВАНИЕ НАРУЖУ) И КРЫШКОЙ 001LD00

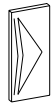

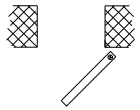

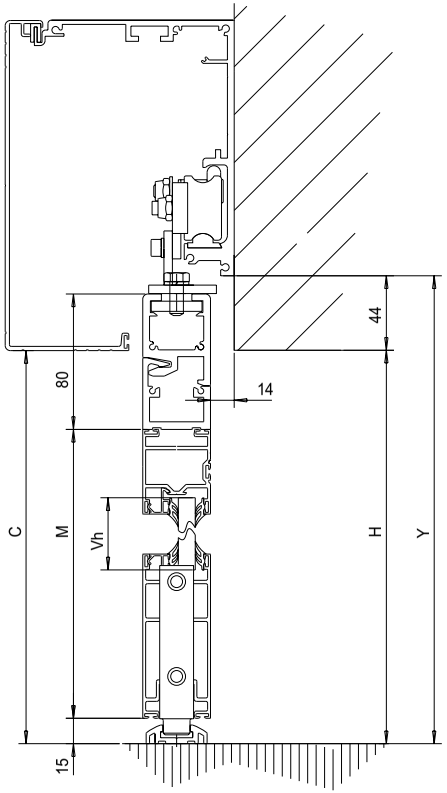

ОПРЕДЕЛЕНИЕ РАЗМЕРОВ ПО ВЕРТИКАЛИ

H = РАЗМЕР ПРОЕМА ПО ВЕРТИКАЛИ
Y = H+44 (выравнивание несущего профиля для автоматики)
M = H-62 (высота подвижной створки (001MAL226X2))
C = H (высота края крышки несущего профиля)
Vh = H-190 (высота стекла)
Fh = Vh (длина уплотнителя для стекла по вертикали)

ОПРЕДЕЛЕНИЕ РАЗМЕРОВ ПО ГОРИЗОНТАЛИ

L = РАЗМЕР ПОЕМА ПО ГОРИЗОНТАЛИ
Vp = L-96 (размер проема при открытой створке)
Vsf= L (размер проема по окантовке)
Wl = L- 57 (длина 001MAL226; 001MAL227; 001MAM613)
Vl = L- 40 (размер стекла)
Fl = Wl (длина уплотнителей для стекла по горизонтали)
Gl = L (длина нижнего направляющего профиля 001MAM699)
A = L+61 (длина 001MAL224; 001MAL230)
A+Vp+90 = T (длина несущего профиля)

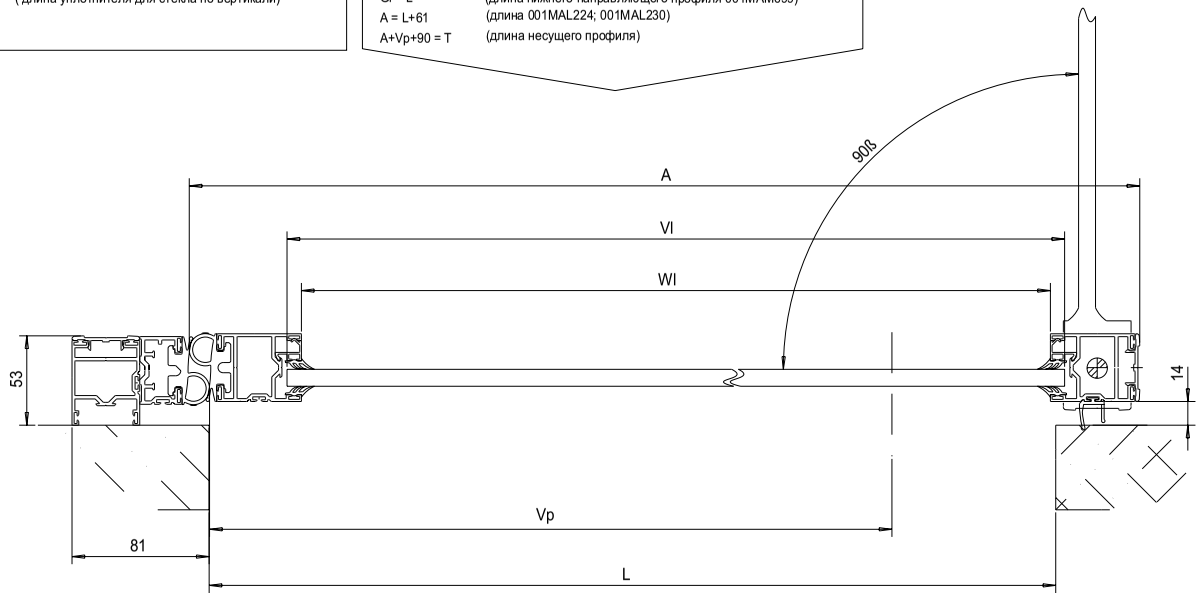

СПЕЦИФИКАЦИЯ / ЭЛЕМЕНТЫ	РАЗМЕРЫ 90ß	45ß	КОЛ.	001MAL225	КОЛ.	001MAL226	КОЛ.	001MAL227	КОЛ.	001MAL228	КОЛ.	001MAL229	КОЛ.	001MAL230	КОЛ.	001MAL231	КОЛ.	001MAL223	КОЛ.	001MAL224	КОЛ.	.	КОЛ.	.
ПОДВИЖНАЯ СТВОРКА			.	.	2	H-62	.	.	.	.	.	.	1	H-62	2	H-190	1	H-62	1	H-62	.	.	.	.
ПОДВИЖНАЯ СТВОРКА			.	.	1	L-57	1	L-57	.	.	.	.	.	.	2	L-57	.	.	.	.	.	.	.	.
.			.	.	.	.	.	.	.	.	.	.	.	.	.	.	.	.	.	.	.	.	.	.
РАМА			1	H+44	1	H+44	.	.	.	.	.	.	1	H+44	.	.	1	H+44	1	H+44	.	.	.	.
РАМА			.	.	.	.	.	.	.	.	.	.	.	.	.	.	.	.	.	.	.	.	.	.
РАМА			.	.	.	.	.	.	.	.	.	.	.	.	.	.	.	.	.	.	.	.	.	.
РАМА			.	.	.	.	.	.	.	.	.	.	.	.	.	.	.	.	.	.	.	.	.	.
.			.	.	.	.	.	.	.	.	.	.	.	.	.	.	.	.	.	.	.	.	.	.
.			.	.	.	.	.	.	.	.	.	.	.	.	.	.	.	.	.	.	.	.	.	.

АКСЕССУАРЫ	АРТИКУЛ	КОЛ.	РАЗМЕР
ПЛАНКА ДЛЯ ФИКС. СТВОРКИ	001MAF002	0	.
АНКЕРЫ ДЛЯ ФИКС. СТВОРКИ	001MAF003	0	.
ВЕРХНИЙ ПРОФИЛЬ (АНТИПАНИКА)	001MAM002	0	.
НАБОР ДЛЯ СБОРКИ 1 СТВОРКИ	001MAMF01	1	.
УГОЛОК ДЛЯ ПРОФИЛЕЙ	001MAMF02	2	.
УГОЛОК ДЛЯ ОКАНТОВКИ	001MAMF03	0	.
КРЕПЛЕНИЕ СТВОРКИ К ТЕЛЕЖКЕ	001MAM003	0	.
ПЛОЩАДЬ СТЕКЛА	1	2	H-190xL-40
ДЛИНА УПЛАТНИТЕЛЯ ДЛЯ СТЕКЛА	1	1	(H+L-250)x4

1

Стекло	Кг/м	Уплотнитель
15мм	37.5	009P3+герметик
14мм	35	009P3x2
12мм	30	009P4x2
10мм	25	009P5x2
8мм	20	009P5+P6
6мм	15	001P6x2
4мм	10	001P7x2