A

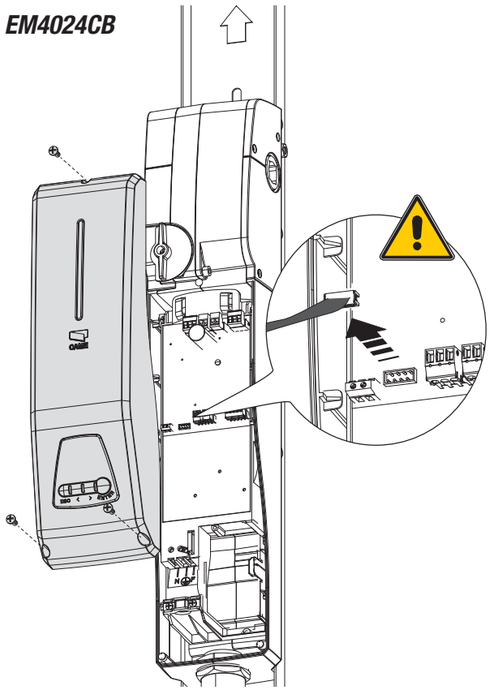

B

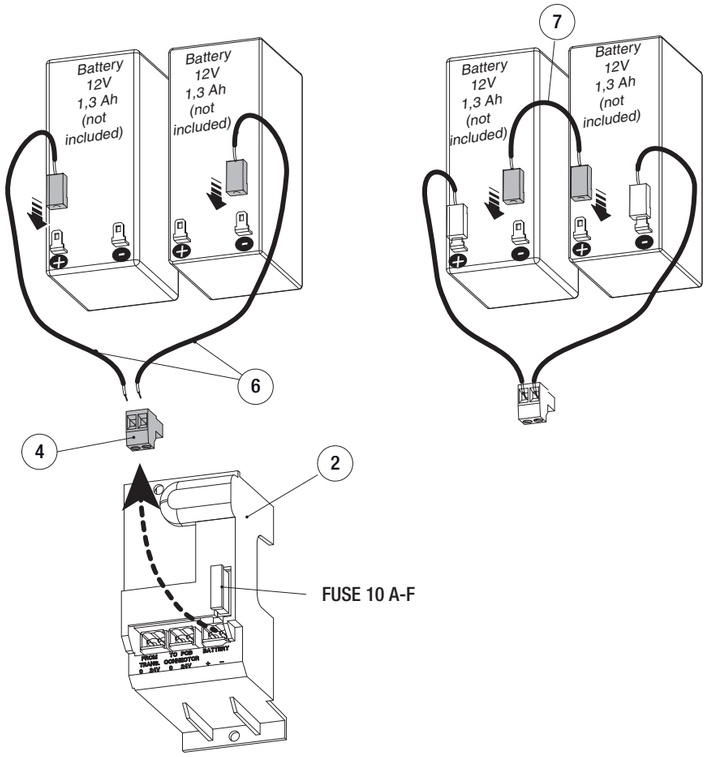

C

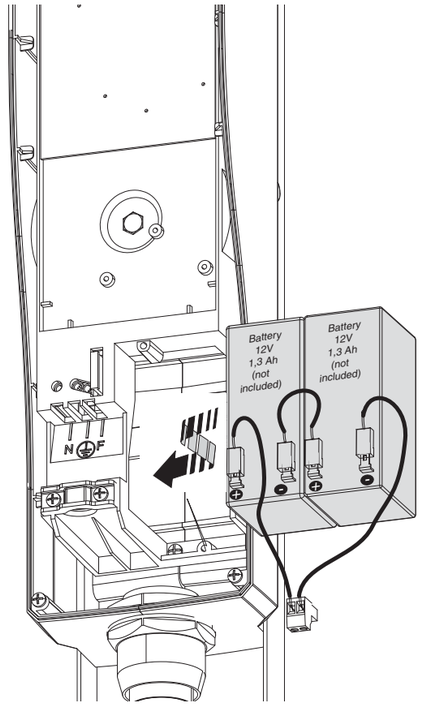

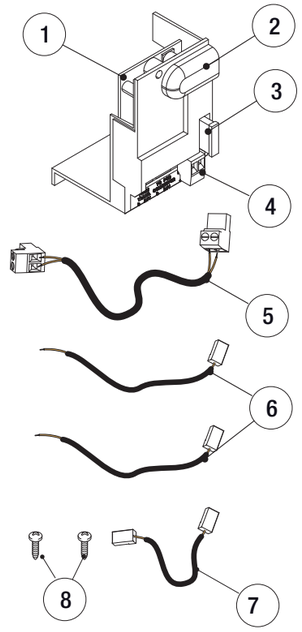

CAME

319W18

LBEM40

CE

IT	Italiano
EN	English
FR	Français
DE	Deutsch
ES	Español
NL	Nederlands
PT	Portugues
PL	Polski
RU	Русский
HU	Magyar
HR	Hrvatski
UK	Українська

www.came.com

CAMEGROUP

D

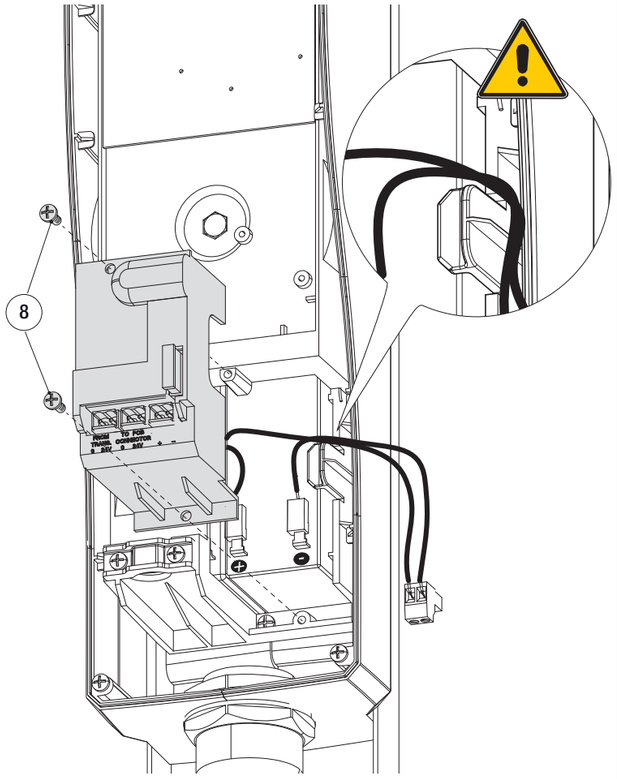

E

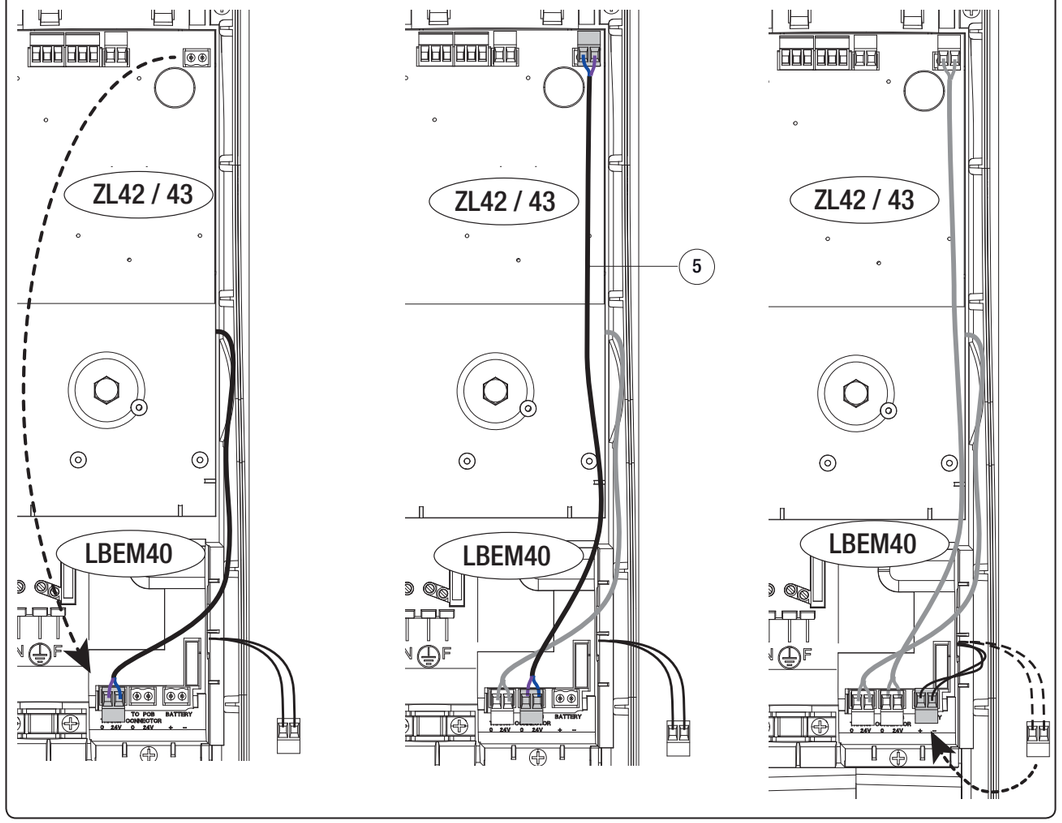

F

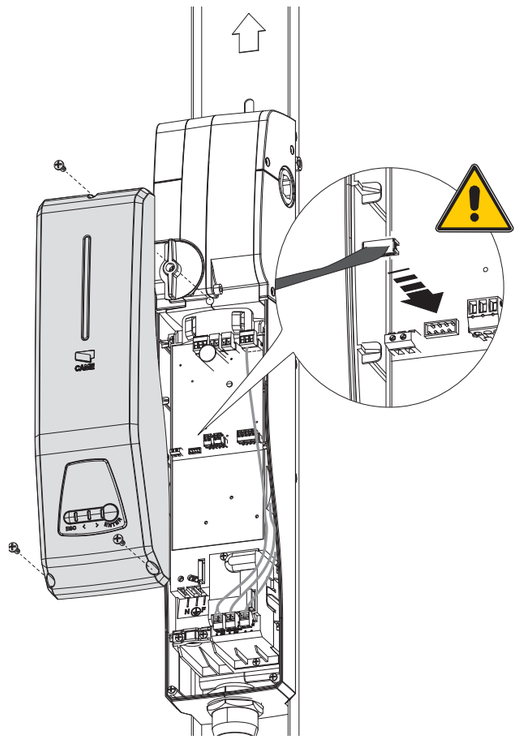

DESCRIZIONE (IT)

Scheda per il collegamento di n. 2 batterie d'emergenza completa di supporto per il fissaggio all'automazione EM4024CB.

Componenti

1. Scheda elettronica
2. Supporto
3. Fusibile 10A
4. Morsettiera batteria
5. Cavo carica-batterie
6. Cavi per batterie
7. Cavo ponte
8. Viti UNI 6954 Ø 3,9 x 13

DATI TECNICI	
Alimentazione	24 V DC
Corrente di carica	400 mA max.
Assorbimento	30 mA
Temperatura di esercizio	-20°C ÷ 55°C
Fusibile	10 A

⚠ Togliere la tensione di linea prima di iniziare l'installazione.

Dichiarazione CE - Came Cancelli Automatici S.p.A. dichiara che questo dispositivo è conforme ai requisiti essenziali e alle altre disposizioni pertinenti stabilite dalla direttiva 2004/108/CE e 2006/95/CE.

Codice di riferimento per richiedere una copia conforme all'originale: DDC L Z003

Dismissione e smaltimento - Prima di procedere è sempre opportuno verificare le normative specifiche vigenti nel luogo d'installazione.
I componenti dell'imballo (cartone, plastiche etc.) sono assimilabili ai rifiuti solidi urbani e possono essere smaltiti senza alcuna difficoltà, semplicemente effettuando la raccolta differenziata per il riciclaggio.
Altri componenti (schede elettroniche, batterie dei trasmettitori, etc.) possono invece contenere sostanze inquinanti. Vanno quindi rimossi e consegnati a ditte autorizzate al recupero e allo smaltimento degli stessi.
NON DISPERDERE NELL'AMBIENTE!

I dati e le informazioni indicate in questo manuale sono da ritenersi suscettibili di modifica in qualsiasi momento e senza obbligo di preavviso.

DESCRIPTION (EN)

Board for connecting 2 emergency batteries, complete with support for securing to the operator EM4024CB.

Components

1. Control board
2. Support
3. 10A fuse
4. Battery terminal
5. Battery charge cable
6. Battery cables
7. Jumper cables
8. UNI 6954 O 3,9 x 13 screws

TECHNICAL DATA	
Power supply	24 V DC
Charging current	400 mA max
Power draw	30 mA
Operating temperature	-20°C ÷ 55°C
Fuse	10 A

⚠ Disconnect mains power before installation.

CE Declaration- Came Cancelli Automatici S.p.A. declares that this device complies with the essential requirements and other relevant provisions established in Directives 2004/108/EC and 2006/95/EC.

Reference code for requesting a true copy: DDC L Z003

Decommissioning and disposal - Before proceeding, it is always advisable to check specific regulations in force in the place of disposal.
Packaging components (cardboard, plastic, etc.) can be disposed of together with normal household waste without any difficulty, by simply separating the different types of waste and recycling them.
Other components (circuit boards, transmitter batteries, etc.), on the other hand, may contain pollutants. They should therefore be removed and handed over to companies authorised to recover and recycle them.
DISPOSE OF PROPERLY!

The data and information provided in this manual are subject to change at any time without prior notice.

DESCRIPTION (FR)

Carte pour la connexion de 2 batteries de secours avec support pour la fixation sur l'automatisme EM4024CB.

Composants

1. Carte électronique
2. Support
3. Fusible 10 A
4. Barrette batterie
5. Câble chargeur de batteries
6. Câbles pour batteries
7. Câble shunt
8. Vis UNI 6954 Ø 3,9 x 13

DONNÉES TECHNIQUES	
Alimentation	24 V DC
Courant de charge	400 mA max.
Absorption	30 mA
Température de fonctionnement	-20°C ÷ 55°C
Fusible	10 A

⚠ Mettre hors tension avant de commencer l'installation.

Déclaration CE - Came Cancelli Automatici S.p.A. déclare que ce dispositif est conforme aux exigences essentielles et aux dispositions pertinentes établies par les directives 2004/108/CE et 2006/95/CE.

Code de référence pour demander une copie conforme à l'original : DDC L Z003

Mise au rebut et élimination - Avant d'effectuer ces opérations, il est toujours recommandé de vérifier les normes spécifiques en vigueur sur le lieu d'installation.
Les composants de l'emballage (carton, plastiques, etc.) sont assimilables aux déchets urbains solides et peuvent être éliminés sans aucune difficulté, en procédant tout simplement à la collecte différenciée pour le recyclage.
D'autres composants (cartes électroniques, batteries des émetteurs, etc.) peuvent par contre contenir des substances polluantes. Il faut donc les désinstaller et les remettre aux entreprises autorisées à les récupérer et à les éliminer.
NE PAS JETER DANS LA NATURE !

Les données et les informations contenues dans ce manuel sont susceptibles de subir des modifications à tout moment et sans aucun préavis.

BESCHREIBUNG (DE)

Platine für den Anschluss von 2 Notbatterien mit Halterung für die Montage am Antrieb EM4024CB.

Bestandteile

1. Platine
2. Halterung
3. Schmelzsicherung 10 A
4. Klemmleiste Batterie
5. Kabel für Ladegerät
6. Kabel für Batterien
7. Kabel für Überbrückung
8. Schrauben UNI 6954 Ø 3,9 x 13

TECHNISCHE DATEN	
Betriebsspannung	24 V DC
Ladestrom	max. 400 mA
Stromaufnahme	30 mA
Betriebstemperatur	-20°C ÷ 55°C
Sicherung	10 A

⚠ Vor der Montage die Stromzufuhr unterbrechen.

Herstellererklärung CE - Die Came Cancelli Automatici S.p.A. bestätigt, dass dieses Gerät den grundlegenden Anforderungen und entsprechenden Bestimmungen der Richtlinien 2004/108/EG und 2006/95/EG entspricht.

Artikel-Nr. um eine dem Original entsprechende Kopie anzufordern: DDC L Z003

Abbau und Entsorgung - Vor der Entsorgung ist es empfehlenswert, sich über die am Installationsort geltenden Vorschriften zu informieren.
Die Bestandteile der Verpackung (Pappe, Kunststoff usw.) können getrennt gesammelt mit dem normalen Hausmüll entsorgt werden.
Weitere Bestandteile (Platinen, Handsenderbatterien usw.) können Schadstoffe enthalten. Sie müssen dementsprechend entfernt und in zugelassenen Fachbetrieben entsorgt werden.
NICHT IN DIE UMWELT GELANGEN LASSEN!

Die in dieser Anleitung angegebenen Daten und Informationen können jederzeit, ohne Vorankündigung abgeändert werden.

DESCRIPCIÓN (ES)

Tarjeta para la conexión de 2 baterías de emergencia con soporte de fijación a la automatización EM4024CB.

Componentes

1. Tarjeta electrónica
2. Soporte
3. Fusible 10A
4. Caja de bornes batería
5. Cable cargabaterías
6. Cables para baterías
7. Cable puente
8. Tornillos UNI 6954 Ø 3,9 x 13

DATOS TÉCNICOS	
Alimentación	24 V DC
Corriente de carga	400 mA máx.
Absorción	30 mA
Temperatura de funcionamiento	-20°C ÷ 55°C
Fusible	10 A

⚠ Quitar la tensión de línea antes de comenzar la instalación.

Directiva CE - Came Cancelli Automatici S.p.A.declara que este dispositivo cumple con los requisitos esenciales y con las demás disposiciones pertinentes establecidas por la directiva 2004/108/CE y 2006/95/CE.

Código de referencia para pedir una copia de conformidad con el documento original: DDC L Z003

Desguace y reciclado - Antes de operar es siempre conveniente verificar las normativas específicas vigentes en el lugar donde se efectuará la instalación.
Los componentes del embalaje (cartón, plástico, etc.) son asimilables a los deshechos sólidos urbanos y pueden eliminarse sin dificultad efectuando la recogida diferenciada para el sucesivo reciclaje de dichos materiales.
Otros componentes (tarjetas electrónicas, baterías de emisores, etc.) podrían contener sustancias contaminantes. Se deben quitar de los equipos y entregar a las empresas autorizadas para la recuperación y el reciclado de los mismos.
¡NO DISEMINAR EN EL MEDIOAMBIENTE!

Los datos y las informaciones contenidas en este manual pueden ser modificados en cualquier momento sin obligación de preaviso.

BESCHRIJVING (NL)

Printplaat voor de aansluiting van 2 noodbatterijen inclusief houder voor bevestiging aan de automatisering EM4024CB.

Componenten

1. Elektronische printplaat
2. Houder
3. Zekering 10A
4. Klemmenbord batterij
5. Batterij-oplaadkabel
6. Kabels voor batterijen
7. Kabelbrug
8. Schroeven UNI 6954 Ø 3,9 x 13

TECHNISCHE GEGEVENS	
Voeding	24 V DC
Laadstroom	400 mA max.
Opgenomen stroom	30 mA
Bedrijfstemperatuur	-20°C ÷ 55°C
Zekering	10 A

⚠ Schakel de stroom uit alvorens met de installatie te beginnen.

Verklaring CE - Came Cancelli Automatici S.p.A. verklaart hierbij dat de apparatuur voldoet aan de essentiële vereisten en andere ter zake doende voorschriften van de richtlijn2004/108/EG en 2006/95/EG.

Referentiecode om een exemplaar van de handleiding aan te vragen: DDC L Z003

Ontmantelen en slopen - Voordat u dit doet, dient u altijd de voorschriften terzake te controleren die gelden in het land van installatie.
De verpakkingselementen (karton, plastic, enzovoort) worden ingedeeld als normaal stedelijk afval en moeten alleen worden gescheiden.
Andere componenten zoals printplaten, zenderbatterijen, enzovoort kunnen vervuilende stoffen bevatten. Lever deze in bij erkende afvalbedrijven voor de verwerking van schadelijk afval.
VERVUIL HET MILIEU NIET MET AFVAL!

De in deze gebruiksaanwijzing vermelde gegevens en informatie kunnen op elk ogenblik en zonder verplichting tot waarschuwing vooraf worden gewijzigd.

DESCRIÇÃO (PT)

Placa para a ligação de duas baterias de emergência com suporte para a fixação à automatização EM4024CB.

Componentes

1. Placa electrónica
2. Suporte
3. Fusível 10A
4. Terminais da bateria
5. Cabo de recarga-baterias
6. Cabos para baterias
7. Cabo de ponte
8. Parafusos UNI 6954 Ø 3,9 x 13

DADOS TÉCNICOS	
Alimentação	24 V DC
Corrente de carga	400 mA máx.
Absorção	30 mA
Temperatura de funcionamento	-20°C ÷ 55°C
Fusível	10 A

⚠ Desligue a tensão de linha antes de iniciar a instalação.

Declaração CE - Came Cancelli Automatici S.p.A. declara que este dispositivo respeita os requisitos essenciais e outras disposições pertinentes estabelecidas pela Directiva 2004/108/CE e 2006/95/CE.

Código de referência para solicitar uma cópia idêntica ao original: DDC L Z003

Desmantelamento e eliminação - Antes de proceder é sempre oportuno verificar as normas específicas vigentes no local da instalação.
Os componentes da embalagem (papelão, plástico, etc.) devem ser considerados resíduos sólidos urbanos e podem ser eliminados sem qualquer dificuldade, simplesmente efectuando a colecta selectiva para sua reciclagem.
Outros componentes (placas electrónicas, baterias de transmissores, etc.) contrariamente podem conter substâncias poluentes. Devem ser retirados e entregues às empresas autorizadas pela recuperação e eliminação dos mesmos.
NÃO DEIXE NO MEIO AMBIENTE!

Os dados e as informações indicadas neste manual devem ser considerados susceptíveis de alterações a qualquer momento e sem obrigação de prévio aviso.

OPIS (PL)

Karta do podłączenia 2 akumulatorów awaryjnych ze wspornikiem mocującym, przeznaczona dla automatyki EM4024CB.

Elementy składowe

1. Płyta sterująca
2. Wspornik
3. Bezpiecznik 10A
4. Zaciski do podłączenia baterii
5. Przewód do ładowania baterii
6. Przewody dla baterii
7. Mostek
8. Śruby UNI 6954 Ø 3,9 x 13

DANE TECHNICZNE	
Zasilanie	24 V DC
Prąd ładowania	maks. 400 mA
Pobór prądu	30 mA
Temperatura robocza	-20°C ÷ 55°C
Bezpiecznik	10 A

⚠ Odłączyć zasilanie sieciowe przed przystąpieniem do instalacji.

Deklaracja CE - Came Cancelli Automatici S.p.A. deklaruje, że niniejsze urządzenie jest zgodne z podstawowymi wymogami i odnośnymi przepisami, ustalonymi przez Dyrektywę 2004/108/WE e 2006/95/WE.

Kod niezbędny dla otrzymania kopii zgodnej z oryginałem: DDC L Z003

Złomowanie - Przed przystąpieniem do złomowania, zawsze należy zapoznać się z regulacjami prawnymi dotyczącymi danego rodzaju materiału obowiązującymi w miejscu instalacji.
Elementy opakowania (karton, plastik, itd.), są zakwalifikowane jako odpadki stałe nadające się do powtórnego przetworzenia.
Inne elementy (płyty elektroniczne, przekaźniki, itd.), mogą natomiast zawierać substancje zanieczyszczające. Należy je więc usunąć i oddać do zakładów wyspecjalizowanych do ich przetworzenia.
NIE PORZUCAĆ W ŚRODOWISKU!

Producent zastrzega sobie prawo wprowadzania zmian bez wcześniejszego powiadomienia.

ОПИСАНИЕ (RU)

Плата для подключения 2 аккумуляторов системы аварийного питания в комплекте с кронштейном для крепления к автоматике EM4024CB.

Компоненты

1. Электронная плата
2. Кронштейн
3. Предохранитель 10 А
4. Колодка подключения аккумуляторов
5. Кабель для зарядки аккумуляторов
6. Кабели для аккумуляторов
7. Соединительный провод (перемычка)
8. Винты UNI 6954 Ø 3,9 x 13

ТЕХНИЧЕСКИЕ ХАРАКТЕРИСТИКИ	
Напряжение электропитания	=24 В
Зарядный ток	400 мА
Потребляемый ток	30 мА
Диапазон рабочих температур	-20°C ÷ 55°C
Плавкий предохранитель	10 А

⚠ Отключите электропитание перед началом монтажных работ.

Декларация CE — Came Cancelli Automatici S.p.A. заявляет, что это устройство соответствует основным требованиям и положениям, установленным Директивами 2004/108/CE и 2006/95/CE.

Код для запроса копии, соответствующей оригиналу: DDC L Z003

Утилизация отходов — Утилизацию необходимо проводить в соответствии с действующим законодательством местности, в которой производилась эксплуатация изделия.
Упаковочные компоненты (картон, пластмасса и т. д.) — твердые отходы, утилизируемые без каких-либо специфических трудностей. Необходимо просто разделить их так, чтобы они могли быть переработаны.
Другие компоненты (электрические монтажные платы, элементы питания дистанционного управления и т. д.) могут содержать опасные отходы. Они должны передаваться компаниям, имеющим лицензию на их переработку в соответствии с действующим законодательством местности.
НЕ ЗАГРЯЗНЯЙТЕ ОКРУЖАЮЩУЮ СРЕДУ!

Все данные и информация, содержащиеся в этой инструкции, могут быть изменены в любое время и без предварительного уведомления.

LEÍRÁS (HU)

Elektronikus panel 2 db. segédakkumulátor bekötéséhez, az EM4024CB automatikához való rögzítést biztosító tartóval.

Alkatrészek

1. Elektronikus panel
2. Tartó
3. 10A-es biztosíték
4. Akkumulátor sorkapocs
5. Akkumulátor-töltő kábel
6. Kábelek akkumulátorhoz
7. Híd kábel
8. UNI 6954 Ø 3,9 x 13-es csavarok

MŰSZAKI ADATOK	
Tápfeszültség	24 V DC
Töltőáram	max. 400 mA
Felvett áram	30 mA
Működési hőmérséklet	-20°C ÷ 55°C
Olvadóbiztosíték	10 A

⚠ A készülék felszerelése előtt szakítsa meg a hálózati áramellátást!

Nyilatkozat CE - A Came Cancelli Automatici S.p.A. kijelenti, hogy a jelen készülék megfelel a 2004/108/EK és 2006/95/EK irányelvek alkalmazható részeiben megállapított alapvető követelményeknek és vonatkozó előírásoknak.

Hivatkozási kódszám az eredetivel megegyező másolat igényléséhez: DDC L Z003

Szétszerelés és semlegesítés - Mindig ellenőrizze az érvényes helyi előírások speciális rendelkezéseit.
A csomagolás elemei (kartonpapír, műanyag stb.) a települési szilárd hulladékokhoz hasonlóan, a szelektív hulladékgyűjtés keretében selejtezhetők.
Más alkatrészek (elektronikus panelek, távkapcsolók elemei stb.) környezetszennyező anyagokat tartalmazhatnak. Ezeket ezért le kell szerelni és az összegyűjtésükre szakosodott vállalatok telepein leadni.
KERÜLNI KELL A KÖRNYEZETBE JUTÁSÁT!

A jelen kézikönyvben található adatok és információk bármikor és előzetes figyelmeztetés nélkül módosíthatók.

OPIS (HR)

Kartica za priključak 2 pomoćnih baterija s nosačem za pričvršćivanje na automatiku EM4024CB.

Sastavni dijelovi

1. Elektronička kartica
2. Nosač
3. Osigurač 10 A
4. Redna stezaljka za bateriju
5. Kabel za punjenje baterija
6. Kablovi za baterije
7. Mosni kabel
8. Vijci UNI 6954 Ø 3,9 x 13

TEHNIČKI PODACI	
Napajanje	24 V DC
Struja punjenja	max. 400 mA
Apsorpcija	30 mA
Radna temperatura	-20°C ÷ 55°C
Osigurač	10 A

⚠ Prije instaliranja, iskopčati linijski napon.

Izjava CE - Came Cancelli Automatici S.p.A. izjavljuje da je ovaj uređaj u skladu s bitnim zahtjevima i drugim odgovarajućim odredbama iz Direktiva 2004/108/EZ i 2006/95/EZ.

U zahtjevu za prijepis sukladan s izvornikom navesti šifru: DDC L Z003

Prestanak uporabe i zbrinjavanje - Prije zbrinjavanja uvijek je preporučljivo provjeriti specifične važeće propise u mjestu ugradnje.
Sastavni dijelovi ambalaže (karton, plastika i dr.) smatraju se krutim komunalnim otpadom i njihovo zbrinjavanje ne predstavlja poteškoće zahvaljujući odvojenom prikupljanju otpada za reciklažu.
Ostali dijelovi (elektroničke kartice, baterije daljinskih upravljača i dr.) mogu sadržavati onečišćujuće tvari. Stoga se moraju ukloniti i predati ovlaštenim poduzećima za skupljanje i zbrinjavanje takvog otpada.
NE BACAJTE U OKOLIŠ!

Podaci i informacije navedeni u ovom priručniku podložni su izmjenama u bilo kojem trenutku bez obveze prethodne obavijesti.

ОПИС (UK)

Плата для підключення двох аварійних акумуляторних батарей, в комплекті з кронштейном для кріплення до автоматики EM4024CB.

Компоненти

1. Електронна плата управління
2. Кріпильний кронштейн
3. Запобіжник 10 А
4. Клемна колодка акумулятору
5. Кабель для зарядки акумуляторів
6. Проводи для акумуляторів
7. Перемичка
8. Гвинти UNI 6954 Ø 3,9 x 13

ТЕХНІЧНІ ХАРАКТЕРИСТИКИ	
Напруга живлення	= 24 В
Струм для зарядки	400 мА (макс.)
Споживаний струм	30 мА
Діапазон робочих температур	-20°C ÷ 55°C
Запобіжник	10 А

⚠ Перш ніж розпочати монтаж, вимкніть електричне живлення.

Декларація CE - Came Cancelli Automatici S.p.A. заявляє,що даний прилад відповідає основним вимогам та іншим положенням, визначеним у Директивах 2004/108/CE та 2006/95/CE.

Код для запиту копії, яка відповідає оригіналу: DDC L Z003

Утилізація - Перед початком утилізації рекомендується завжди перевіряти норми відповідного законодавства, які діють в місцевості монтажу виробу.
Пакувальні компоненти (картон, пластмаса тощо) вважаються твердими відходами, які можна легко утилізувати шляхом їх роздільного збирання для повторної переробки.
Інші компоненти (електронні плати, елементи живлення дистанційного управління тощо) можуть містити забруднюючі речовини. Такі компоненти необхідно демонтувати та передати компаніям, які мають ліцензію на їх збирання та утилізацію.
НЕ ЗАБРУДНЮЙТЕ НАВКОЛИШНЄ СЕРЕДОВИЩЕ!

Всі дані та інформація, які містяться в цій інструкції, можуть бути змінені в будь-який момент без попереднього повідомлення.